Vauth Sagel

2022

schachermayer

Cene su bez PDV-a i važe do 30.11.2022. Osim u slučaju znatne promene cena sirovina od dobavljača. Zadržavamo pravo na štamparske greške.

kontaktirajte nas ...

Schachermayer Beograd

Autoput za Novi Sad 194 D, 11080 Zemun

info@schachermayer.rs

T. +387 (0)11 7870233

pojašnjenje tačkica uz brojeve artikala

- ● = crvena tačka pored broja artikla: artikli nisu na skladištu u Linzu, rok isporuke na upit
- ● = žuta tačka pored broja artikla: artikli su na skladištu u Linzu
- = bez tačke pored broja artikla: artikli su na skladištu u Beogradu (osim set artikala)

Sve cene su bez PDV-a.
Cene sa oznakom "N" su neto cene bez PDV-a.

Impressum:

Vlasnik i izdavač:
Schachermayer d.o.o.
Autoput za Novi Sad 194D, 11080 Zemun

Schachermayer zadržava pravo na promene podataka bez prethodnih obaveštenja. Slike artikala mogu odstupati od izgleda istih u stvarnosti.
Tehnički crteži i navedene mere su neobavezujući. Zadržavamo pravo na moguće greške.
Nedopuštena je objava, umnožavanje i prerada objavljenih materijala i slika bez saglasnosti izdavača.

2022 © by Schachermayer Srbija. Sva prava zadržana.

Sadržaj

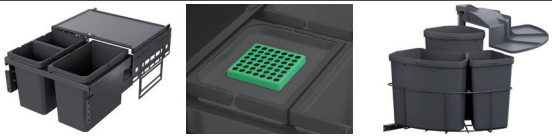
VS ENVI sastavi za razvrstavanje otpada — Stranica 2 – 17

VS COR ugaoni elementi — Stranica 18 – 39

VS TAL visoke kolone — Stranica 40 – 51

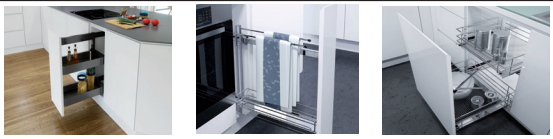
VS SUB donji elementi — Stranica 52 – 59

VS ADD pribor — Stranica 60 – 67

VS ENVI Space S sastav kanti za razvrstavanje otpada

Posuđe, pribor za jelo, pribor za kuvanje i namirnice dele prostor u kuhinji. Ali, i otpadu je takođe potrebno dovoljno mesta. Zbog toga je ovaj sistem koji štedi prostor optimalno rešenje zahvaljujući svojim različitim zapreminama. Kante su napravljene od visokokvalitetne plastike sa stranicama koje se lako čiste. Potpuno izvlačenje sa prigušivačem garantuje tiho zatvaranje.

DETALJI

Širina korpusa: 400, 450, 500, 600, 800 i 900 mm

Visina ugradnje:

- VS ENVI® Space i VS ENVI® Space S: 370 mm

Dubina ugradnje:

- VS ENVI® Space: 464 mm
- VS ENVI® Space S: 310 mm srednja ugradna dubina

(Posebna izvedba za montažu podpultnih uređaja)

Zapremina: 20 do 84 litara

Dostupne boje: srebrna i lava siva

PREDNOSTI ZA KORISNIKA

Pregledno odvajanje otpada
Različite kante omogućavaju odvojeno odlaganje različitih vrsta otpada.

Sinhronizovano potpuno izvlačenje
Jednostavno uklanjanje zadnje kante bez pomeranja prednje.

Izvlačni poklopac, praškasti premaz
Za dodatni prostor za hranu.

Različite veličine kanti
Prava veličina za svako domaćinstvo.

Kante od plastike sigurne za hranu
Namenjeni čuvanju hrane za kućne ljubimce ili druge namirnice.

Lagano čišćenje, moguće prati i sudomašini. Glatke površine se jednostavno čiste.

Ručke na kantama
Za pričvršćivanje vreća za smeće i lagano uklanjanje spremnika.

Vrste poklopca
Standardni poklopac ili bio-poklopac sa filterom s aktivnim ugljem.

Integrisano prigušivanje i samoizvlačenje
Integrisani mehanizam prigušivanja osigurava jednostavno upotrebu bez buke.

PREDNOSTI UGRADNJE

Posebni načini za montažu podpultnih uređaja sa dubinom ugradnje od 310 mm.

Za ugradnju ispod sudopera ili kadice

Šabloni za ugradnju
Pri ugradnji nisu potrebna nikakva dodatna merenja.

Montaža okova bez alata na klizačima
Za pričvršćenje okova na klizače nije potreban nikakav dodatni alat.

3D-podešavanje fronta
Omogućuje jednostavno i praktično podešavanje prednje strane, čak i kada je ugrađena.

Moguća naknadna ugradnja
Moguće ugraditi u postojeće elemente bez uklanjanja radne ploče.

VAUTH SAGEL

≥450 | ≥500 | ≥600 | ≥800 | ≥900

VS ENVI Space sastav kanti za razvrstavanje otpada

- potpuno izvlačenje s integrisanim ublaživačem i samouvlačenjem u oba klizača
- integrisano 3D podešavanje fronte ekscentrom
- EasyFit montaža nosača bez upotrebe alata na oba klizača
- integrisani šabloni za ugradnju - nije potrebno merenje kod ugradnje u korpus
- izvlačni pokrivni lim može služiti kao dodatna polica za odlaganje

Napomena:
Razni dodatni delovi, npr. poklopac rezervoara i BIO poklopac s filterom naručuju se posebno (opcija).

Primena:	s pričvršćivanjem na frontu
Ugradna visina:	370 mm
Ugradna dubina:	464 mm
Materijal:	plastika/metal
Površinska obrada:	lava sivo

Br.art	Osnovna oprema	Širina korpusa mm	JM	Cena RSD	za
103 370 027	kante 2 x 16 l	450	kom	31.180,00	1 kom
103 370 029 •	kante 1 x 16/ 2 x 10 l	500	kom	32.878,00	1 kom
103 370 030	kante 2 x 22 l	600	kom	26.904,36	1 kom
103 370 031	kante 2 x 10/1 x 22 l	600	kom	27.847,48	1 kom
103 370 032 •	kante 4 x 10 l	600	kom	33.693,00	1 kom
103 370 028 •	kante 1 x 29/1 x 16 l	600	kom	29.471,00	1 kom
103 307 488	kante 1 x 22/1 x 16/2 x 10 l	800	kom	36.297,00	1 kom
103 370 033 •	kante 2 x 10/2 x 22 l	900	kom	39.081,00	1 kom

Grupa proizvoda 300 375

Rezervni delovi				
Br.art	**Opis**	**JM**	**Cena RSD**	**za**
103 370 056 •	VS ENVI kanta 10 litara, ŠxVxD= 230 x 326 x 191 mm, plast. lavasiva	kom	2.657,00	1 kom
103 370 059 •	VS ENVI kanta 16 litara, ŠxVxD= 183 x 326 x 382 mm, plast. lavasiva	kom	3.592,00	1 kom
103 370 060 •	VS ENVI kanta 22 litara, ŠxVxD= 230 x 326 x 382 mm, plast. lavasiva	kom	4.059,00	1 kom
103 370 061 •	VS ENVI kanta 29 litara, ŠxVxD= 315 x 326 x 382 mm, plast. lavasiva	kom	4.553,00	1 kom

VAUTH SAGEL

≥500 ≥600

VS ENVI Space S sastav kanti za razvrstavanje otpada

- sastav za razvrstavanje otpada za element sa sudoperom
- potpuno izvlačenje s integrisanim ublaživačem i samouvlačenjem u oba klizača
- integrisano 3D podešavanje fronta ekscentrom
- EasyFit montaža nosača bez upotrebe alata na oba klizača
- integrisani šabloni za ugradnju - nije potrebno merenje kod ugradnje u korpus
- izvlačni pokrivni lim može služiti kao dodatna polica za odlaganje
- poseban umetak za pričvršćenje vrećica za smeće

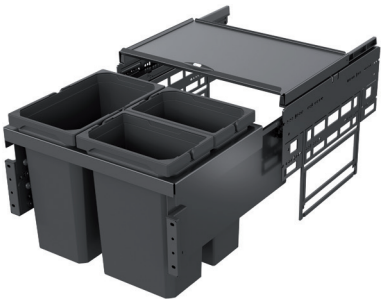

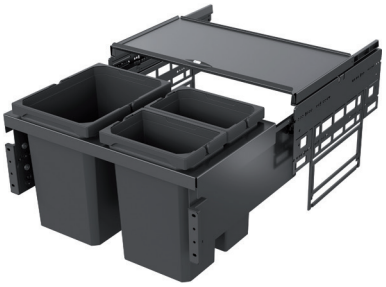

Napomena:
Razni dodatni delovi, npr. poklopac kante i BIO poklopac s filterom naručuju se zasebno (opcija).

Primena:	element za sudoperu, s pričvršćivanjem na frontu
Visina ugradnje:	370 mm
Dubina ugradnje:	464 mm
Materijal:	plastika
Površinska obrada:	lava sivo

Br.art	Š x V x D mm	Osnovna oprema	Širina korpusa mm	JM	Cena RSD	za
103 370 131 •	500 x 326 x 310	korpa1 x 12/ 1 x 15,5 l	500	kom	29.336,00	1 kom
103 370 132 •	500 x 326 x 310	korpa 1 x 12/ 2 x 7,5 l	500	kom	29.889,00	1 kom
103 370 133 •	600 x 326 x 310	korpa 2 x 15,5 l	600	kom	30.681,00	1 kom
103 370 134 •	600 x 326 x 310	korpa 1 x 15,5/ 2 x 7,5 l	600	kom	31.236,00	1 kom

Grupa proizvoda 300 375

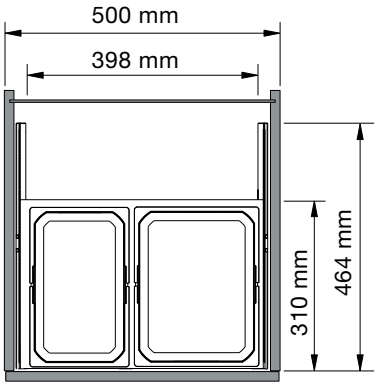

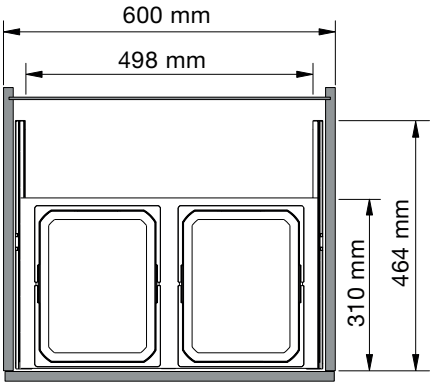

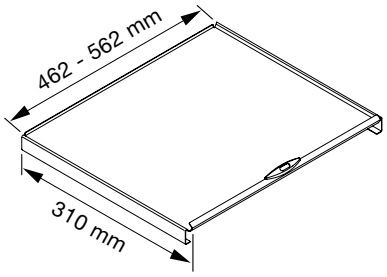

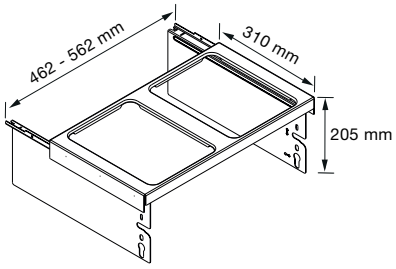

VAUTH SAGEL

VS ENVI Free rezervoar

- individualno umetanje u izvlačnu fioku
- naknadno postavljanje u svim izvlačnim sastavima
- postavljanje nezavisno od širine
- može doći u dodir s hranom, pere se u sudomašini.

Materijal: plastika
Površinska obrada: lavasivo

Br.art	Sadržaj l	Š x V x D mm	JM	Cena RSD	za
103 370 049 •	7.5	183 x 216 x 302	kom	2.823,00	1 kom
103 370 056 •	10	230 x 326 x 191	kom	2.657,00	1 kom
103 370 057 •	12	183 x 326 x 302	kom	3.483,00	1 kom
103 370 058 •	15.5	230 x 326 x 302	kom	3.852,00	1 kom
103 370 059 •	16	183 x 326 x 382	kom	3.592,00	1 kom
103 370 060 •	22	230 x 326 x 382	kom	4.059,00	1 kom
103 370 061 •	29	315 x 326 x 382	kom	4.553,00	1 kom

Grupa proizvoda 300 375

VAUTH SAGEL

VS ENVI Space poklopac

- poklopac za sastav za razvrstavanje otpada VS ENVI Space

Materijal: plastika
Površinska obrada: lava sivo

Br.art	Primena	Dužina mm	JM	Cena RSD	za
103 370 071 •	rezervoar 6/10/12,5 l	210 x 169	kom	605,00	1 kom
103 370 072 •	rezervoar 7,5/12 l	162 x 282	kom	781,00	1 kom
103 370 073 •	rezervoar 10/15,5 l	210 x 282	kom	816,00	1 kom
103 370 074 •	rezervoar 10/16/21 l	163 x 362	kom	848,00	1 kom
103 370 075 •	rezervoar 13/22/28 litra	210 x 362	kom	909,90	1 kom

Grupa proizvoda 300 375

VAUTH SAGEL

VS ENVI Space Bio poklopac s ugljenim filterom

- BIO poklopac s ugljenim filterom za sastav za razvrstavanje otpada VS ENVI Space (opcija)
- filtrira i neutrališe neugodne mirise kuhinjskog otpada

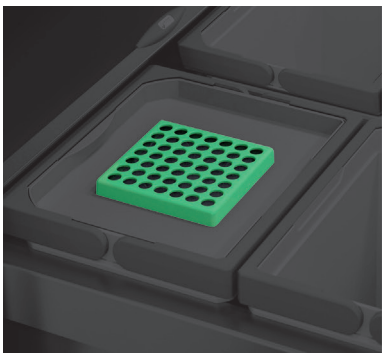

Materijal: plastika
Površinska obrada: lava sivo

Br.art	Primena	Dužina mm	JM	Cena RSD	za
103 370 067 •	rezervoar 7,5/12 litara	162 x 282	kom	1.780,00	1 kom
103 370 069 •	rezervoar 6/10/12,5 litara	210 x 169	kom	1.222,00	1 kom
103 370 070 •	rezervoar 10/15,5 litara	210 x 282	kom	1.748,00	1 kom
103 370 213 •	rezervoar 7,5 litara	210 x 130	kom	1.593,00	1 kom

Grupa proizvoda 300 375

Rezervni dijelovi				
Br.art	Opis	JM	Cena RSD	za
103 370 212 •	VS ENVI ugljeni filter	kom	789,00	1 kom

VAUTH SAGEL

≥500 ≥600

VS ENVI Drawer organizacijska fioka

Dodatni modul koji poboljšava funkciju sastava za razvrstavanje otpada (VS ENVI Space). Plastične posude se mogu umetnuti na različite pozicije metalne konstrukcije - zavisno od pozicije postavljenih priključaka. Okačena na dva potpuno sinhronizovana klizača za izvlačenje, fioka se lako otvara i zatvara.

- Easyfit: montaža fioke i prihvata za posude bez alata
- integrisani šabloni: kod ugradnje nije potrebno merenje korpusa
- klizači sa integrisanim ublaživačem i samouvlačenjem

Opseg isporuke:
1 VS ENVI Drawer fioka
1 posuda 1,2 litra
1 posuda 2,7 litara

Debljina stranice el.: 16-19 mm
Visina ugradnje: 100 mm
Osnovna oprema: kanta 1 x 2,7/1 x 1,2 l
Materijal: čelik/plastika
Površinska obrada: lava sivo

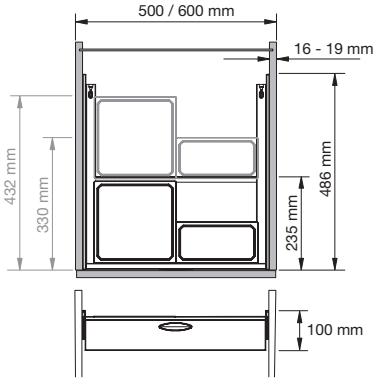

Br.art	Širina korpusa mm	Š x V x D mm	Dubina ugradnje mm	JM	Cena RSD	za
103 370 034 •	500	500 x 100 x 490	235 bez i 490 sa posudama	kom	23.382,00	1 kom
103 370 037 •	600	600 x 100 x 490	235 bez i 490 sa posudama	kom	24.057,00	1 kom

Grupa proizvoda 300 375

VAUTH SAGEL

VS ENVI Drawer posuda za ubacivanje

- posuda se može dodatno postaviti
-
- Materijal: plastika

Površinska obrada: lava sivo

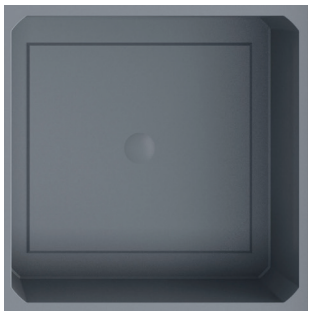

Br.art	Š x V x D mm	Sadržaj l	JM	Cena RSD	za
103 370 041 •	102 x 82 x 204	1.2	kom	1.762,00	1 kom
103 370 038 •	204 x 82 x 204	2.7	kom	2.069,00	1 kom

Grupa proizvoda 300 375

VS ENVI Space XX Pro sastav za razvrstavanje otpada

VAUTH SAGEL

≥300 ≥400 ≥450 ≥500 ≥600

VS ENVI Space XX Pro sastav za razvrstavanje otpada

- integrisano 3D-podešavanje fronta ekscentrom
- integrisan ublaživač i samouvlačenje u oba klizača
- pokrivni lim služi kao dodatna polica

Primena:	s pričvršćivanjem na frontu
Ugradna visina:	580 mm
Ugradna dubina:	515 mm
Materijal:	plastika/čelik
Površinska obrada:	lavasivo

Br.art	Osnovna oprema	Širina korpusa mm	JM	Cena RSD	za
103 370 795 •	kanta 1 x 32 l	300	kom	31.759,00	1 kom
103 370 796 •	kanta 1 x 35 l	400	kom	32.740,00	1 kom
103 370 797 •	kanta 2 x 35 l	450	kom	38.304,00	1 kom
103 370 798 •	kanta 2 x 35 l	500	kom	38.853,00	1 kom
103 370 799 •	kanta 2 x 35/1x21 l	600	kom	39.139,00	1 kom

Grupa proizvoda 300 375

VAUTH SAGEL

VS ENVI Free Eimer

Vi trebate biti glavni u kuhinji. Ovaj sistem za odvajanje otpada nudi vam veliku slobodu zahvaljujući individualno konfigurisanim, slobodno pozicioniranim kantama sa podlogama protiv klizanja. S obzirom na to da je baziran na izvlačenju fioka od odgovarajućeg proizvođača nameštaja, moguće su sve kombinacije: od udobnih karakteristika specifičnih za proizvođača preko potpunog izvlačenja i prigušenog zatvaranja do automatskog otvaranja pritiskom kolena.

DETALJI

- Visina kante: 216, 326 i 426 mm
- Postavljanje nezavisno od širine i dubine
- Zapremina: 5,5 do 39 litara
- Dostupne boje: srebrna i lava siva

PREDNOSTI ZA KORISNIKA

Pregledno odvajanje otpada
Različite kante omogućavaju odvojeno odlaganje različitih vrsta otpada.

Različite veličine kanti
Prava veličina za svako domaćinstvo.

Kante od plastike sigurne za hranu
Namenjeni čuvanju hrane za kućne ljubimce ili druge namirnice.

Lagano čišćenje, perivo i u sudomašini do 70°C
Glatke površine se jednostavno čiste.

Ručke na kantama.
Za pričvršćivanje vreća za smeće i lagano uklanjanje kanti.

Opcione varijante poklopca
Standardni poklopac ili bio-poklopac sa filterom s aktivnim ugljem.

PREDNOSTI UGRADNJE

Jedno rešenje za sve sisteme izvlačenja

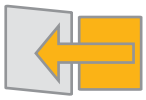

Moguća naknadna ugradnja
Moguće ugraditi u postojeće elemente bez uklanjanja radne ploče.

VAUTH SAGEL

VS ENVI Free varijante rezervoara

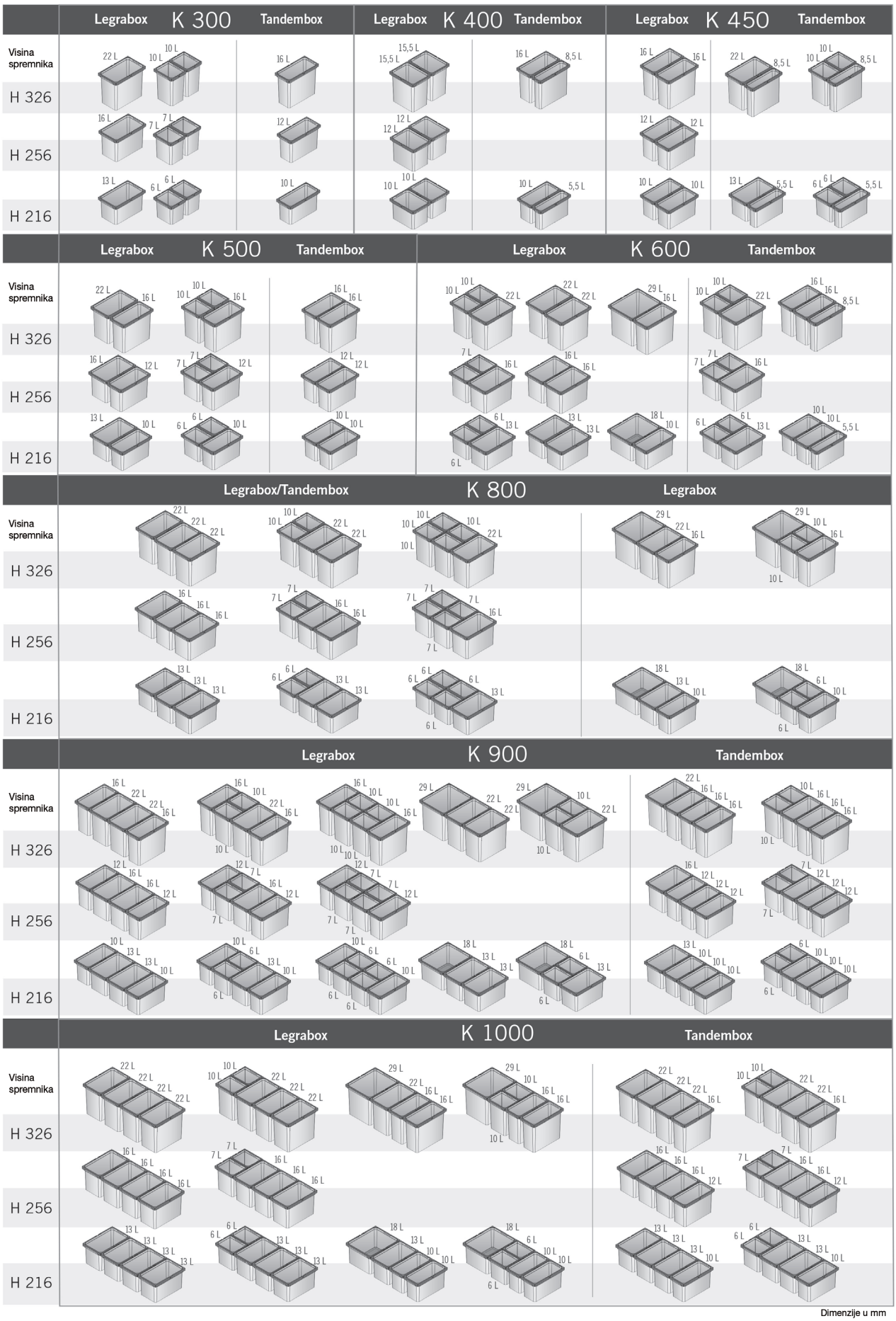

Dimenzije u mm

VAUTH SAGEL

VS ENVI Free varijante kanti

Pregled dimenzija

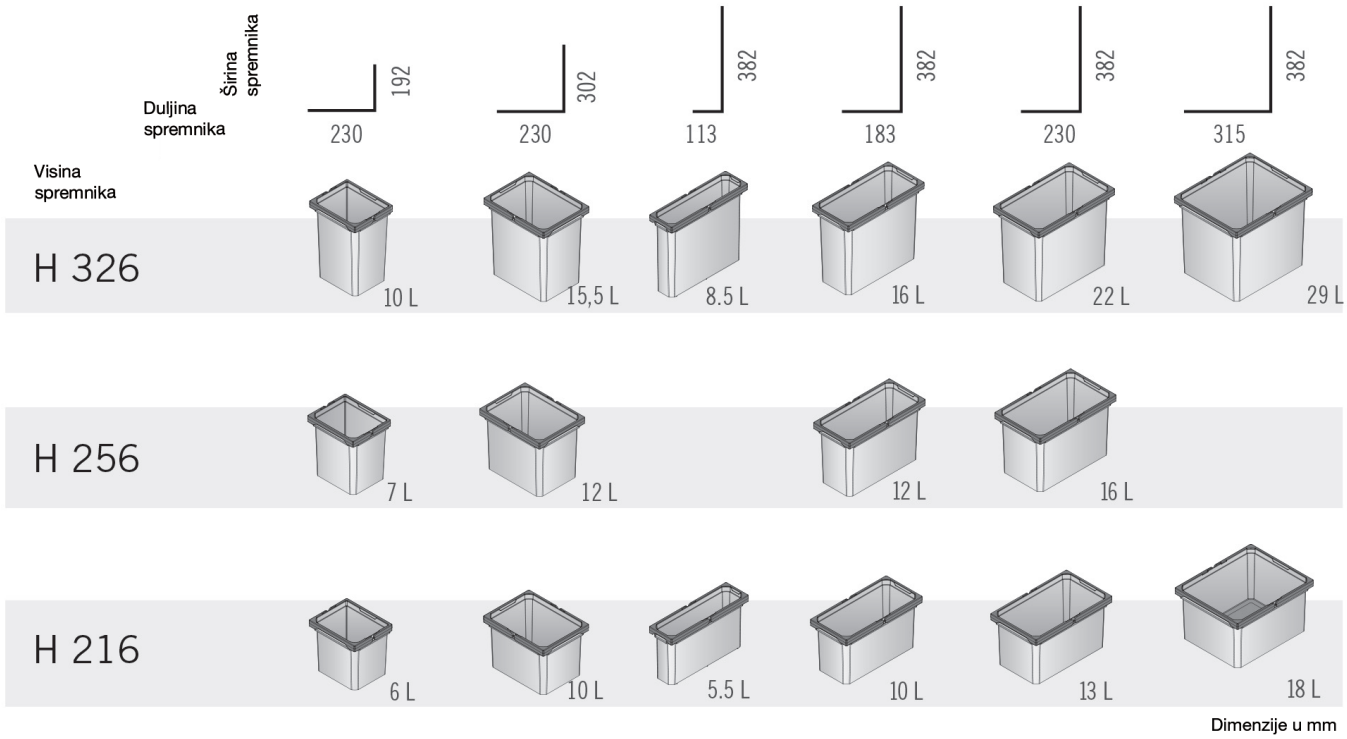

Dimenzije u mm

VAUTH SAGEL

VS ENVI Free rezervoari pojedinačno

Materijal: plastika
Površinska obrada: lava
sivo

Br.art	Sadržaj l	Š x V x D mm	JM	Cena RSD	za
103 370 050 •	10	230 x 216 x 302	kom	3.042,00	1 kom
103 370 051 •	10	183 x 216 x 382	kom	2.946,00	1 kom
103 370 056 •	10	230 x 326 x 191	kom	2.657,00	1 kom
103 370 057 •	12	183 x 326 x 302	kom	3.483,00	1 kom
103 370 062 •	12.5	230 x 426 x 191	kom	3.857,00	1 kom
103 370 052 •	13	230 x 216 x 382	kom	3.177,00	1 kom
103 370 058 •	15.5	230 x 326 x 302	kom	3.852,00	1 kom
103 370 059 •	16	183 x 326 x 382	kom	3.592,00	1 kom
103 370 053 •	18	315 x 216 x 382	kom	3.960,00	1 kom
103 370 063 •	21	183 x 426 x 382	kom	4.085,00	1 kom
103 370 060 •	22	230 x 326 x 382	kom	4.059,00	1 kom
103 370 064 •	28	230 x 426 x 382	kom	4.220,00	1 kom
103 370 061 •	29	315 x 326 x 382	kom	4.553,00	1 kom
103 370 065 •	39	315 x 426 x 382	kom	4.825,00	1 kom
103 370 047 •	5.5	113 x 216 x 382	kom	2.987,00	1 kom
103 370 048 •	6	230 x 216 x 191	kom	2.449,00	1 kom
103 370 049 •	7.5	183 x 216 x 302	kom	2.823,00	1 kom
103 370 214 •	7.5	151 x 326 x 230	kom	2.797,00	1 kom
103 370 054 •	8.5	113 x 326 x 382	kom	3.329,00	1 kom

Grupa proizvoda 300 375

VAUTH SAGEL

≥300 | ≥400 | ≥450 | ≥600 | ≥800 | ≥900

VS ENVI Free setovi

Materijal: plastika
Površinska obrada: lava sivo

Br.art	Š x V x D mm	Osnovna oprema	Širina korpusa mm	JM	Cena RSD	za
103 370 123	230 x 216 x 382	rezervoari 1 x 13 l	300	kom	97,10	1 kom
103 370 124	230 x 326 x 382	rezervoari 1 x 22 l	300	kom	111,50	1 kom
103 370 126	230 x 426 x 382	rezervoari 1 x 28 l	300	kom	114,20	1 kom
103 370 127	296 x 216 x 382	rezervoari 1 x 5,5/1 x 10 l	400	kom	148,05	1 kom
103 370 128	296 x 326 x 282	rezervoari 1 x 8,5/1 x 16 l	400	kom	164,30	1 kom
103 370 139	296 x 426 x 382	rezervoari 2 x 12,5 l	400	kom	177,30	1 kom
103 370 151	333 x 326 x 382	rezervoari 1 x 8,5/2 x 10 l	450	kom	195,60	1 kom
103 370 158	315 x 426 x 382	rezervoari 1 x 39 l	450	kom	133,10	1 kom
103 370 150	333 x 216 x 382	rezervoari 1 x 5,5/2 x 6 l	450	kom	183,10	1 kom
103 370 135	460 x 216 x 382	rezervoari 2 x 6/1 x 13 l	600	kom	192,10	1 kom
103 370 136	460 x 326 x 382	rezervoari 2 x 10/1 x 22 l	600	kom	213,40	1 kom
103 370 137	460 x 426 x 382	rezervoari 2 x 12,5/1 x 28 l	600	kom	255,40	1 kom
103 370 142	690 x 216 x 382	rezervoari 4 x 6/1 x 13 l	800	kom	291,40	1 kom
103 370 143	690 x 326 x 382	rezervoari 2 x 10/2 x 22 l	800	kom	299,00	1 kom
103 370 144	690 x 426 x 382	rezervoari 2 x 12,5/2 x 28 l	800	kom	343,70	1 kom
103 370 148	779 x 326 x 382	rezervoari 3 x 16/1 x 22 l	900	kom	324,50	1 kom
103 370 149	779 x 426 x 382	rezervoari 3 x 21/1 x 28 l	900	kom	351,20	1 kom
103 370 147	779 x 216 x 382	rezervoari 2 x 6/3 x 10 l	900	kom	306,25	1 kom

Grupa proizvoda 300 375

VS ENVI poklopac

Materijal: metal
Površinska obrada: lava sivo

Br.art	Širina korpusa mm	Dizajn	JM	Cena RSD	za
103 370 077 •	300	fiksna	kom	2.747,00	1 kom
103 370 086 •	400	fiksna	kom	3.109,00	1 kom
103 370 088 •	450	fiksna	kom	3.296,00	1 kom
103 370 089 •	500	fiksna	kom	3.305,00	1 kom
103 370 094 •	600	fiksna	kom	3.647,00	1 kom
103 370 101 •	800	fiksna	kom	4.810,00	1 kom
103 370 103 •	900	fiksna	kom	4.959,00	1 kom

Grupa proizvoda 300 375

Ugradna kanta za smeće VS ENVI Single

- montaža moguća na obe strane
- jednostavna montaža
- integrisani prorez u poklopcu za odlaganje vrećica za smeće

Primena: iza okretnih vrata s pričvršćivanjem na frontu
Materijal: plastika
Površinska obrada: svetlo sivo

Br.art	Osnovna oprema	Visina ugradn-je. mm	Dubina ugrad-nje mm	Širina kor-pusa mm	JM	Cena RSD	za
103 370 108 •	kanta 7 l	380	240	400	kom	4.658,00	1 kom
103 370 109	kanta 10 l	380	240	400	kom	4.918,00	1 kom
103 370 110 •	kanta 12 l	450	280	450	kom	5.269,00	1 kom
103 370 112	kanta 15,5 l	450	280	450	kom	5.637,00	1 kom

Grupa proizvoda 300 375

VAUTH SAGEL

≥400 ≥500

VS ENVI Center

- okretni mehanizam, za zidnu ili podnu montažu
- poklopac i rezervoar od sive plastike

Napomena:
Mogućnost montaže levo i desno.

Primena: iza okretnih vrata s pričvršćivanjem na frontu
Materijal: plastika/čelik
Površinska obrada: lava sivo

Br.art	Osnovna oprema	Širina korpusa mm	Š x V x D mm	JM	Cena RSD	za
103 370 241 •	rezervoar 2 x 9 l	400	350 x 525 x 350	kom	11.159,00	1 kom
103 370 242 •	rezervoar1 x 18/1 x 9/1 x 12 l	500	450 x 525 x 450	kom	16.790,00	1 kom

Grupa proizvoda 300 375

VS ENVI Kick

- jednostavno otvaranje vrata bez korištenja ruku pritiskom nožne pedale
- minimalna visina sokla: 70 mm
- za sve izvlačne kolone, kao npr. VS ENVI Space, s ublaživačem i samouvlačenjem
- jednostavna montaža uz pomoć priloženog šablona
- potreban minimalan prostor ispod sastava za razvrstavanje otpada ili fioka
- može se naknadno ugraditi u bilo koje vreme
- pedala se vraća u prvobitni položaj pomoću opruge
- bez grebanja fronta

Br.art	Materijal	Površinska obrada	JM	Cena RSD	za
103 370 107 •	čelik	kromirano mat	kom	4.576,00	1 kom

Grupa proizvoda 300 375

VS ENVI Toolbox

- može se integrisati u sve VS ENVI sastave posuda sa dimenzijama 230 x 382 mm
- mobilna posuda za sitne delove
- fleksibilne pregrade za optimalnu podelu

Materijal: plastika
Površinska obrada: lava sivo

Br.art	Š x V x D mm	JM	Cena RSD	za
103 370 104 •	361 x 161,5 x 209	kom	6.096,00	1 kom

Grupa proizvoda 300 375

VS ENVI Space okvir za vreće za smeće

- okvir za pričvršćivanje vreća za smeće (opcija za kantu 29 l)

Materijal: plastika
Površinska obrada: sivo

Br.art	Primena	JM	Cena RSD	za
103 370 009 •	za kantu 29 litara	kom	1.835,00	1 kom

Grupa proizvoda 300 375

Primjer primjene

VRSTE KANTI

SVESTRANOST I FLEKSIBILNOST.

Prilikom odabira kante, oblik i materijal često su stvar ukusa. Zbog toga je čitav program Vauth-Sagel kanti dizajniran kao modularni sistem u kojem se klizač i okvir mogu kombinovati sa svim opcijama za odlaganje.

CLASSIC® - OMILJENI KLASIK
ZA ODLIČAN PREGLED

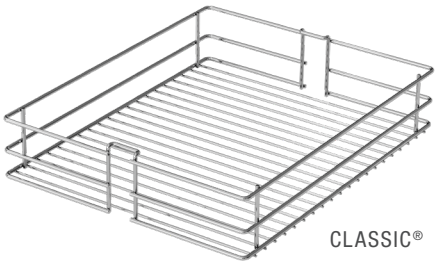

CLASSIC®

SAPHIR® - DRAGULJ U SMISLU ESTETIKE
I FUNKCIJE

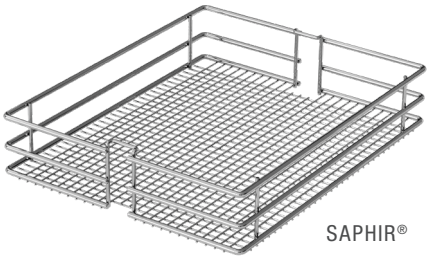

SAPHIR®

ARTLINE® - SLIKOVITA ELEGANCIJA
SA PERSPEKTIVOM

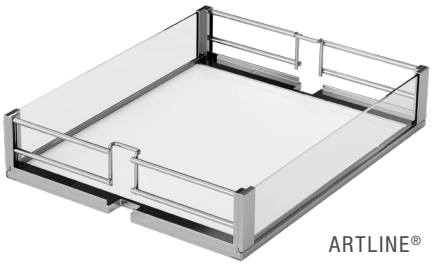

ARTLINE®

PREMEA® - BEZVREMENSKI DIZAJN
ZA SVETSKE KUHINJE

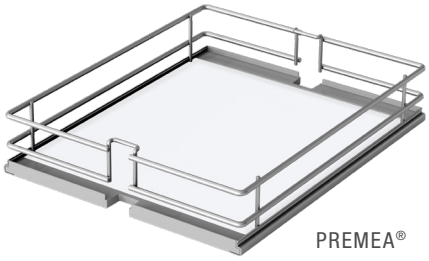

PREMEA®

PLANERO® - DIZAJN PROSTORA ZA HRANU ZA
ESTETE

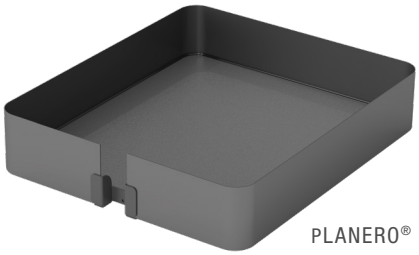

PLANERO®

VARIJANTE BOJA

OD KLASIČNIH DO MODERNIH.

Unutrašnjost ormarića jedne kuhinje takođe prvo oduševljava bojama. Ova paleta boja nudi nešto za svaki ukus i svaki prostor.

HROM

LAVA SIVO

SVILENKASTI SJAJ / CHAMPAGNE

SREBRNO

VAUTH SAGEL

VS COR ugaoni okov

Kada otvorite ugaoni element u kuhinji, potrebno vam je rešenje koje će prilikom otvaranja izvući kompletan sadržaj - bez blokiranja susednog korpusa. CORNERSTONE® MAXX zadovoljava ovu potrebu. Sa podrškom za rezervoar za napajanje, lebdeći dizajn sa širokim, stabilnim policama i jednostavnom montažom. Vaša kuhinja će biti nadograđena u svakom pogledu.

DETALJI

- Širina korpusa: 800, 900 i 1.000 mm
- Širina vrata: 400, 450, 500 i 600 mm
- Visina ugradnje: 650 - 850 mm (2 police)
- Dubina ugradnje: min. 490 mm
- Nosivost: max. 25 kg po polici
- Vrste visećih polica: Premea i Planero®

PREDNOSTI ZA KORISNIKA

PAM: Power Assisted Movement
Jednostavno izvlačenje/uvlačenje polica zahvaljujući rezervoaru za napajanje.

L-kretanje
Police koje se protežu ravno za neograničen pristup susednom korpusu

Nezavisno kretanje polica
Za maksimalnu iskorišćenost prostora i optimalan pristup.

Do 25 kg po polici
Omogućava skladištenje složenih ploča ili teške lonce i tiganje.

Individualno podešavanje visine
Svaka polica se jednostavno podešava po visini, tako da CORNERSTONE® MAXX možete prilagoditi svojim željama i potrebama.

Integrisano prigušivanje i samoizvlačenje
Integrisani mehanizam prigušivanja osigurava jednostavno upotrebu bez buke.

Lebdeći dizajn
Čini vašu kuhinju privlačnom za oči prilikom susreta sa porodicom i prijateljima.

PREDNOSTI UGRADNJE

Šabloni za ugradnju
Pri ugradnji nisu potrebna nikakva dodatna merenja.

Tri jednostavna koraka montaže
Za brzu i jednostavnu montažu.

EasyFit
Montaža polica na klizače bez alata.

Moguća leva i desna montaža
Ne morate da brinete koja vam je varijanta potrebna. CORNERSTONE® MAXX dozvoljava montažu i desno i levo. (PAŽNJA: police sa bočnim vezama)

Manje delova – niži troškovi skladišta
Sistem se sastoji iz samo tri dela

Moguća naknadna ugradnja
Moguće ugraditi u postojeće elemente bez uklanjanja radne ploče.

VAUTH SAGEL

CORNERSTONE MAXX ugaoni okov Planero

- police su ispred korpusa i pružaju optimalnu dostupnost
- EasyFit: montaža polica na cev bez upotrebe alata
- podešavanje visine polica bez upotrebe alata
- police se izvlače nezavisno jedna o druge i ne smetaju na drugom korpusu
- lebdeći dizajn zahvaljujući skrivenom pričvršćivanju
- police velike površine
- samostalno prigušeno uvlačenje i izvlačenje
- moguća montaža na levoj i desnoj strani
- moguća naknadna ugradnja

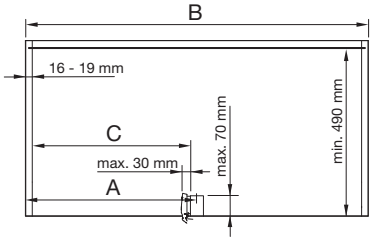

A	B min.	C
400	800	min. 361
450	900	min. 411
500	1000	min. 461
600	1000	min. 561

Ugradna dubina min.: 490 mm
Ugradna visina min.: 650 mm
Nosivost: 25 kg/polica

Br.art	Strana	Širina korpusa mm	Širina krila mm	Površinska obrada	JM	Cena RSD	za
103 379 273	levo	800	400	lava sivo	GT	983,00	1 GT
103 379 274	desno	800	400	lava sivo	GT	983,00	1 GT
103 379 275	levo	900	450	lava sivo	GT	1.009,00	1 GT
103 379 276	desno	900	450	lava sivo	GT	1.009,00	1 GT
103 379 277	levo	1000	500	lava sivo	GT	1.048,00	1 GT
103 379 278	desno	1000	500	lava sivo	GT	1.048,00	1 GT
103 379 279	levo	1000	600	lava sivo	GT	1.115,00	1 GT
103 379 280	desno	1000	600	lava sivo	GT	1.115,00	1 GT

Grupa proizvoda 300 340

VAUTH SAGEL

CORNERSTONE MAXX ugaoni okov Reling

- police su ispred korpusa i pružaju optimalnu dostupnost
- EasyFit: montaža polica na cev bez upotrebe alata
- podešavanje visine polica bez upotrebe alata
- police se izvlače nezavisno jedna od druge i ne smetaju na drugom korpusu
- lebdeći dizajn zahvaljujući skrivenom pričvršćenju
- police velike površine
- samostalno prigušeno uvlačenje i izvlačenje
- moguća montaža na levoj i desnoj strani
- moguća naknadna ugradnja

Dubina ugradnje min.: 490 mm
Visina ugradnje min.: 650 mm
Nosivost: 25 kg/polica

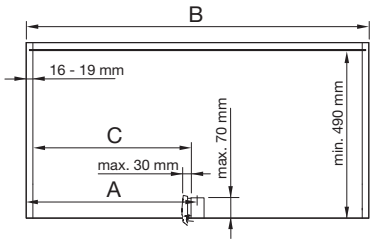

A	B min.	C
400	800	min. 361
450	900	min. 411
500	1000	min. 461
600	1000	min. 561

Br.art	Izvedba	Širina korpusa mm	Širina krila mm	Površinska obrada	JM	Cena RSD	za
103 379 257	levo	800	400	belo/RAL9006	GT	814,00	1 GT
103 379 258	desno	800	400	belo/RAL9006	GT	814,00	1 GT
103 379 259	levo	900	450	belo/RAL9006	GT	845,00	1 GT
103 379 260	desno	900	450	belo/RAL9006	GT	845,00	1 GT
103 379 261	levo	1000	500	belo/RAL9006	GT	867,00	1 GT
103 379 262	desno	1000	500	belo/RAL9006	GT	867,00	1 GT
103 379 263	levo	1000	600	belo/RAL9006	GT	890,00	1 GT
103 379 264	desno	1000	600	belo/RAL9006	GT	890,00	1 GT
103 379 266	levo	800	400	belo/hromirano	GT	861,00	1 GT
103 379 265	desno	800	400	belo/hromirano	GT	861,00	1 GT
103 379 268	levo	900	450	belo/hromirano	GT	899,00	1 GT
103 379 267	desno	900	450	belo/hromirano	GT	899,00	1 GT
103 379 270	levo	1000	500	belo/hromirano	GT	942,00	1 GT
103 379 269	desno	1000	500	belo/hromirano	GT	942,00	1 GT
103 379 272	levo	1000	600	belo/hromirano	GT	966,00	1 GT
103 379 271	desno	1000	600	belo/hromirano	GT	966,00	1 GT

Grupa proizvoda 300 340

Ugaoni izvlačni okov VS COR Flex

Čak i najveći prostor za hranu je od male koristi ako nije dostupan. Ovo sistemsko rešenje stoga omogućava potpun pristup sadržaju ormarića i pretvara svaki kutak u funkcionalnu prostoriju. Montaža je nezavisna od strane: okvir se montira na pod ugaonog elementa.

DETALJI

Širina korpusa: 900, 1.000 i 1.200 mm
Širina vrata: 450 - 600 mm
Visina ugradnje: min. 530 mm
Dubina ugradnje:

- min. 480 mm za korpus sa stubovima
- min. 515 mm za korpus sa slepom stranom

Nosivost:

- po korpi: 8kg
- ukupno: 32 kg

Vrste visećih polica: Classic, Saphir, Premea und Planero®

PREDNOSTI ZA KORISNIKA

Najbolja iskorišćenost prostora

Jedinstven dizajn omogućava jednostavan pristup kompletnom sadržaju elementa.

Sistem blokiranja

Okvir osigurava samo željene pokrete i time sprečava slučajno zatvaranje i moguća oštećenja korpusa.

Integrisano prigušivanje i samoizvlačenje

Integrisani mehanizam prigušivanja osigurava jednostavno upotrebu bez buke.

PREDNOSTI UGRADNJE

Uputstvo za ugradnju

Pri ugradnji nisu potrebna nikakva dodatna merenja.

Moguća leva i desna montaža

Ne morate da brinete koja vam je varijanta potrebna. VS COR Flex dozvoljava montažu i desno i levo.

Jednostavna podna montaža

Okvir se pričvršćuje sa nekoliko vijaka na pod korpusa VS COR® Flex je spreman za upotrebu.

Moguća naknadna ugradnja

Moguće ugraditi u postojeće elemente bez uklanjanja radne ploče.

VAUTH SAGEL

VS COR Flex ugaoni izvlačni okov Planero

- potpun pristup kompletnom prostoru u ugaonom elementu
- montaža nezavisna od strane
- individualno podesiva visina polica za odlaganje
- integrisan ublaživač i samouvlačenje u oba izvlačenja
- šabloni za ugradnju: nema merenja kod ugradnje u korpus

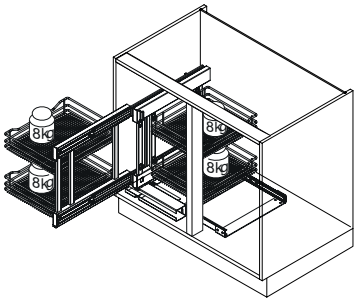

Opseg isporuke:
ugaoni okov
4 korpe

Ugradna visina min.:	530 mm
Ugradna dubina min.:	480 mm
Nosivost:	8 kg/korpa
Tip:	polica Planero

Br.art	Tip	Širina korpusa mm	Širina krila mm	Materijal	Površinska obrada	JM	Cena RSD	za
103 378 387	polica Planero	900	450	čelik/dno drvo	lava sivo	GT	1.222,00	1 GT
103 378 388	polica Planero	1000	500	čelik/dno drvo	lava sivo	GT	1.265,00	1 GT
103 331 452	polica Planero	1200	600	čelik/dno drvo	lava sivo	GT	Cena na upit	1 GT

Grupa proizvoda 300 340

VS COR Flex ugaoni izvlačni okov Classic/Saphir

košara Classic2

košara Saphir

- potpun pristup kompletnom prostoru u ugaonom elementu
- montaža nezavisna od strane
- individualno podesiva visina polica za odlaganje
- integrisan ublaživač i samouvlačenje u oba izvlačenja
- uputstvo za ugradnju: nema merenja kod ugradnje u korpus

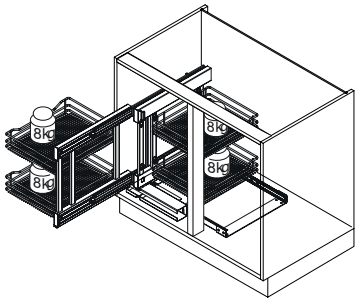

Opseg isporuke:
ugaoni okov
4 korpe

Visina ugradnje min.:	530 mm
Dubina ugradnje min.:	480 mm
Nosivost:	8 kg/korpe

Br.art	Vrste	Širina korpusa mm	Širina krila mm	Materijal	Površinska obrada	JM	Cena RSD	za
103 379 523	korpa Saphir	900	450	metal	srebrno RAL 9006	GT	881,00	1 GT
103 379 524	korpa Saphir	1000	500	metal	srebrno RAL 9006	GT	907,00	1 GT
103 332 730	korpa Classic 2	900	450	metal	srebrno RAL 9006	GT	Cena na upit	1 GT
103 332 731	korpa Classic 2	1000	500	metal	srebrno RAL 9006	GT	Cena na upit	1 GT
103 332 732	korpa Classic 2	1200	600	metal	srebrno RAL 9006	GT	Cena na upit	1 GT

Grupa proizvoda 300 340

VAUTH SAGEL

Ugaono izvlačno-okretni okov VS COR Fold

Bez obzira šta stavite u ormarić – s ovim rešenjem možete lako doći do toga. Pri otvaranju, prednje korpe se okreću spolja i olakšavaju pristup korpama iza, koje se automatski pomeraju na prednji deo korpusa. Integrisano prigušivanje i samoizvlačenje se brinu za nečujno zatvaranje.

DETALJI

Širina korpusa: 800 i 900 mm
Širina vrata: min. 400 i 450 mm
Visina ugradnje: min. 530 mm
Dubina ugradnje: min. 485 mm
Nosivost:

- Prednja korpa: max. 8 kg
- Zadnja korpa: max. 9,5 kg
- Ukupno: max. 35 kg

Vrste visećih polica: Classic, Saphir, Premea, Artline

PREDNOSTI ZA KORISNIKA

Optimalan pristup
Otvaranjem fronta, stražnje korpe se automatski izvlače napred.

Kompletan pregled
Prilikom otvaranja, kompletan sadržaj ormarića je vidljiv na prvi pogled.

Ušteda vremena
Više nema potrebe za pomeranjem svega tamo-ovamo kako bi ste pronašli ono što tražite. To štedi vreme i živce!

Individualno podešavanje visine
Svaka polica se jednostavno podešava po visini, tako da VS COR® Fold možete prilagoditi svojim željama i potrebama.

Integrisano prigušivanje i samoizvlačenje
Integrisani mehanizam prigušivanja osigurava jednostavno upotrebu bez buke.

PREDNOSTI UGRADNJE

EasyFit
Ugradnja fronta na klizače bez alata.

Jednostavna montaža
Pričvršćivanje tačke okretanja bez prethodnog merenja. Jednostavno zakačite u sastavljen okvir .

Moguća naknadna ugradnja
Moguće ugraditi u postojeće elemente bez uklanjanja radne ploče.

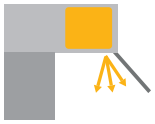

Graničnik ugla otvaranja

VAUTH SAGEL

VS COR Fold Artline ugaoni izvlačno-okretni okov

- optimalno kretanje
- integrirsan ublaživač
- elementi za odlaganje podesivi po visini
- dimenzije prednje kante: Š x V x D = 450 x 84 x 305 mm
- dimenzije unutrašnje kante: Š x V x D = 430 x 84 x 370 mm

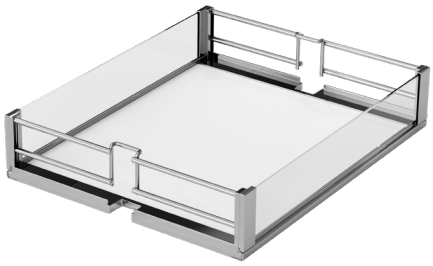

Opseg isporuke:
ugaoni okov
2 prednje kante
2 unutrašnje kante

Širina korpusa:	900 mm
Ugradna visina:	530 mm
Ugradna dubina:	485 mm
Širina krila:	450-600 mm
Materijal:	reling čelik/dno drvo/bočni delovi staklo
Površinska obrada:	srebrno RAL 9006/sivo/satinirano

Br.art	Smer	JM	Cena RSD	za
103 378 588	desno	GT	749,00	1 GT
103 378 589	levo	GT	753,00	1 GT

Grupa proizvoda 300 340

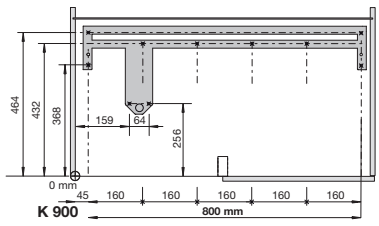

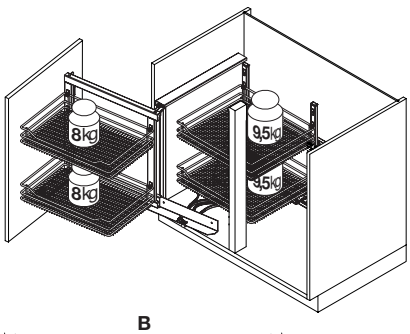

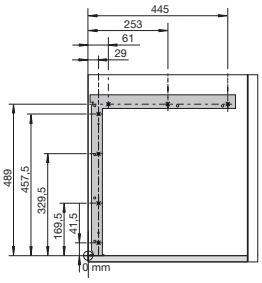

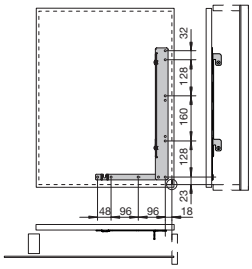

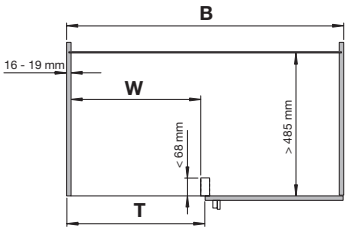

	K900
B	min. 900
T	min. 450
W	≥ 411

Saphir smer izvlačenja na levo

Classic smer izvlačenja na levo

VAUTH SAGEL

VS COR Fold Saphir/Classic ugaonio izvlačno-okretni okov

- optimalno kretanje
- integrisana prigušna jedinica
- elementi za odlaganje prilagodljivi po visini
- dimenzije prednjih korpi: Š x V x D = 450 x 75 x 305 mm
- dimenzije unutrašnjih korpi: Š x V x D = 430 x 75 x 370 mm

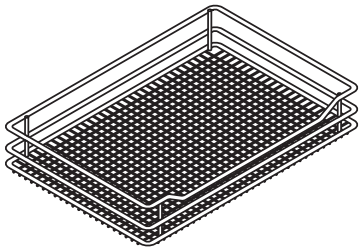
Saphir

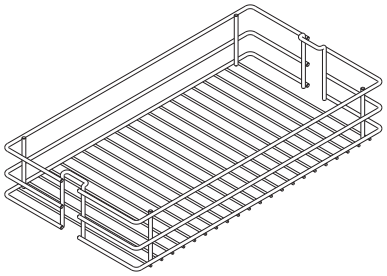
Classic

Opseg isporuke:
ugaoni okov
2 prednje korpe
2 unutrašnje korpe

Širina korpusa:	900 mm
Visina ugradnje:	530 mm
Dubina ugradnje:	485 mm
Širina krila:	450 - 600 mm
Materijal:	čelik
Površinska obrada:	srebrno RAL 9006

Br.art	Smer	JM	Cena RSD	za
103 378 517	desno Saphir	GT	479,00	1 GT
103 378 514	levo Saphir	GT	483,00	1 GT
103 332 191	levo Classic	GT	413,90	1 GT
103 332 192	desno Classic	GT	409,90	1 GT

Grupa proizvoda 300 340

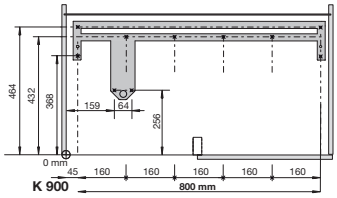

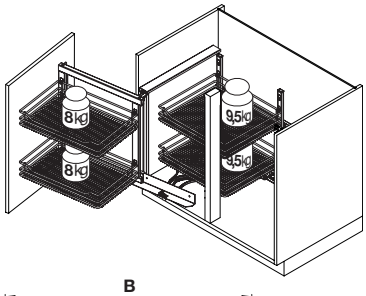

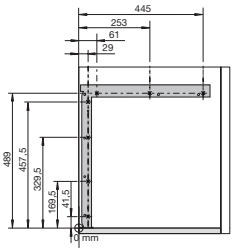

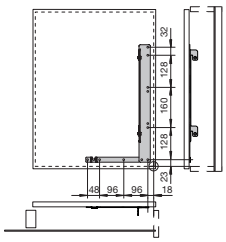

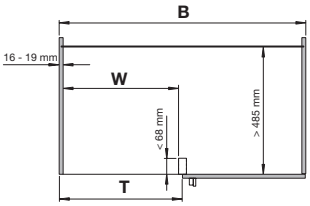

	K900
B	min. 900
T	min. 450
W	≧ 411

KLASIK
ZA PREKLOPNA VRATA.
VS COR® Spin 71

VAUTH SAGEL

VS COR Spin 71

- teleskopska cev za korpuse različite visine
- pričvršćivanje na puna vrata i ugaona vrata
- idealne fuge zahvaljujući trodimenzionalnom podešavanju
- integrisano upuštanje vrata omogućava male fuge između vrata i radne ploče
- izvrstan sled kretanja i zatvaranja s integrisanim, individualno podesivim prigušivanjem zatvaranja
- brza i jednostavna montaža

Opseg isporuke:
okretni okov sa 2 police 3/4 kruga

Visina ugradnje:	632 - 890 mm
Debljina stranice el.:	16, 18, 19 mm
Materijal:	dno drvo / reling čelik
Površinska obrada:	lava sivo

Br.art	Izvedba	Širina korpusa mm	Dubina ugradnje mm	JM	Cena RSD	za
103 370 192	SET2	800	510	GT	535,00	1 GT
103 370 193	SET4	900	522	GT	557,00	1 GT

Grupa proizvoda 300 340

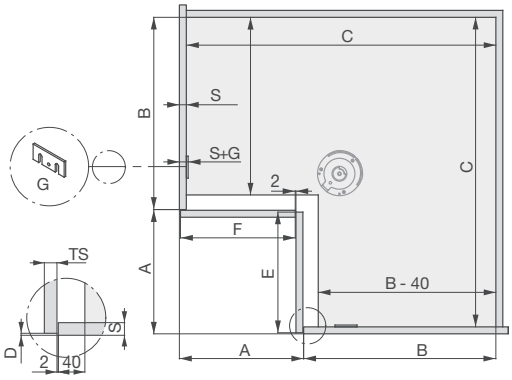

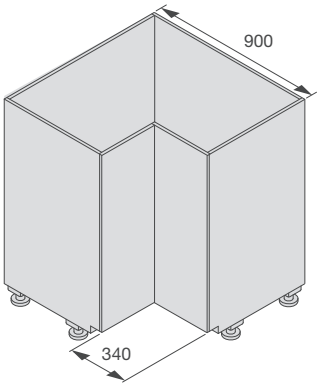

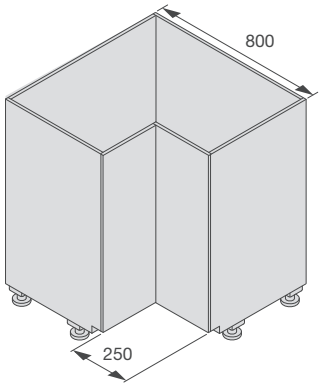

VS COR Spin 71 set polica

Tip:	VS COR Spin 71 police
Materijal:	dno drvo / reling čelik
Površinska obrada:	lava siva

Br.art	ø mm	Širina korpusa mm	JM	Cena RSD	za
103 370 181 •	710	800	GT	15.449,00	1 GT
103 370 183 •	810	900	GT	16.597,00	1 GT

Grupa proizvoda 300 340

VS COR Spin 71 ugaoni okretni okov

Tip:	VS COR Spin 71 okretni okov
Visina ugradnje:	632 - 890 mm
Materijal:	čelik
Površinska obrada:	RAL 9006

Br.art	Širina korpusa mm	JM	Cena RSD	za
103 370 180 •	800	GT	15.969,00	1 GT
103 370 182 •	900	GT	16.068,00	1 GT

Grupa proizvoda 300 340

VAUTH SAGEL

CORNERSTONE Swing

CORNERSTONE Swing izvlači sadržaj ispred ormara. Police su ispred korpusa i pružaju optimalnu dostupnost. Visina pojedinih polica se podešava nezavisno jedna od druge. Police se uvlače zatvaranjem vrata.

- širine korpusa: 900, 1000 i 1200 mm
- širina vrata: 450, 500 i 600 mm
- kretanje polica u obliku slova L omogućuje nesmetani pristup susednim ormarima
- moguća montaža na levoj i desnoj strani
- jednostavna montaža na noseću cev
- pričvršćivanje na vrata (opcija), modularna struktura
- Soft-Close ublaživač
- moguća naknadna ugradnja

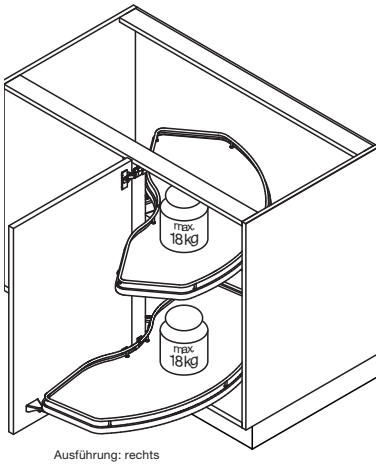

Ausführung: rechts

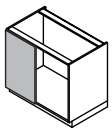

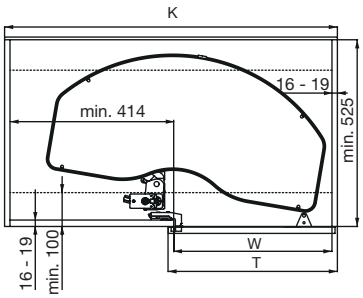

K	T	W
min. 880	450	412 - 424
min. 930	500	462 - 474
min. 1030	600	562 - 574

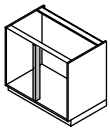

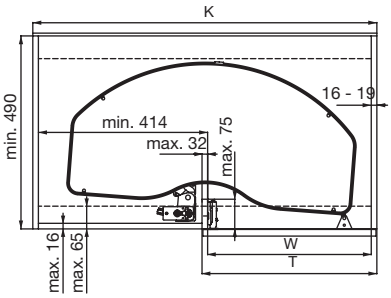

K	T	W
min. 870	450	412 - 418
min. 920	500	462 - 468
min. 1020	600	562 - 568

VAUTH SAGEL

360°

CORNERSTONE Swing set polica

Opseg isporuke:
2 police

Nosivost: 18 kg/polica

Br.art	Širina korpusa mm	Š x V x D mm	Materijal	Površinska obrada	JM	Cena RSD	za
103 379 286	900	776 x 61 x 376	dno drvo/rub čelik	belo/hromirano	GT	12.595,60	1 GT
103 379 287	1000	816 x 61 x 406	dno drvo/rub čelik	belo/hromirano	GT	15.437,00	1 GT
103 379 288	1200	934 x 61 x 404	dno drvo/rub čelik	belo/hromirano	GT	16.176,00	1 GT
103 379 289	900	776 x 61 x 376	dno drvo/rub čelik	lava sivo	GT	13.599,00	1 GT
103 379 290	1000	816 x 61 x 406	dno drvo/rub čelik	lava sivo	GT	14.335,00	1 GT
103 379 291	1200	934 x 61 x 404	dno drvo/rub čelik	lava sivo	GT	15.072,00	1 GT
103 379 292	450	776 x 61 x 376	dno drvo/rub čelik	sivo/RAL9006	GT	12.869,00	1 GT
103 379 293	1000	816 x 61 x 406	dno drvo/rub čelik	sivo/RAL9006	GT	13.599,00	1 GT
103 379 294	1200	934 x 61 x 404	dno drvo/rub čelik	sivo/RAL9006	GT	14.335,00	1 GT

Grupa proizvoda 300 340

VAUTH SAGEL

360°

CORNERSTONE Swing ugaoni okov set

Br.art	Visina mm	Materijal	Površinska obrada	JM	Cena RSD	za
103 379 281	610-650	čelik	pocinkovano	GT	17.646,00	1 GT
103 379 282	651-690	čelik	pocinkovano	GT	17.646,00	1 GT
103 379 283	691-730	čelik	pocinkovano	GT	17.646,00	1 GT
103 379 284	731-770	čelik	pocinkovano	GT	15.019,41	1 GT

Grupa proizvoda 300 340

VAUTH SAGEL

CORNERSTONE Swing samouvlaka

Napomena:
Samouvlačna garnitura za obe police.

Br.art	Materijal	Površinska obrada	JM	Cena RSD	za
103 379 285	plastika	sivo	GT	169,50	1 GT

Grupa proizvoda 300 340

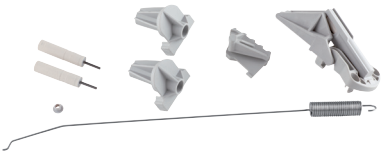

VAUTH SAGEL

VS COR Wheel set okretnih korpi

Opseg isporuke:
2 korpe
2 spojnice za pričvršćivanje
1 ugaoni nosač

Materijal: čelična žica/plastika
Površinska obrada: srebrno RAL 9006

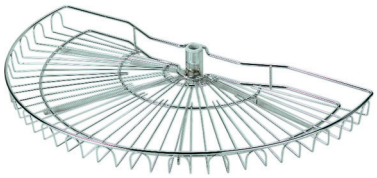

Br.art	Dužina mm	Radijus mm	JM	Cena RSD	za
103 398 076	650	335	GT	73,10	1 GT
103 378 330	700	365	GT	9.342,00	1 GT
103 378 331	750	385	GT	4.465,00	1 GT
103 378 332	850	435	GT	169,50	1 GT

Grupa proizvoda 300 340

VAUTH SAGEL

Okretna korpa

Materijal: čelična žica
Površinska obrada: srebrno RAL 9006

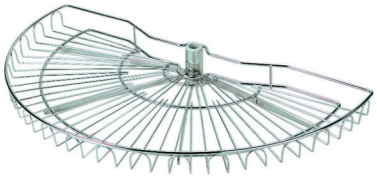

Br.art	Dužina mm	Radijus mm	JM	Cena RSD	za
103 398 196 •	650	335	kom	73,10	1 kom
103 378 452	700	365	kom	2.157,00	1 kom
103 378 453 •	750	385	kom	4.144,00	1 kom
103 378 454 •	850	435	kom	3.732,00	1 kom

Grupa proizvoda 300 340

VAUTH SAGEL

Nosač okretne korpe

Br.art	Materijal	Površinska obrada	JM	Cena RSD	za
103 378 447	plastika	srebrno RAL 9006	kom	4.465,00	1 kom

Grupa proizvoda 300 340

VAUTH SAGEL

Prihvatnik korpe

Br.art	Materijal	Površinska obrada	JM	Cena RSD	za
103 378 446	plastika	srebrno RAL 9006	kom	169,50	1 kom

Grupa proizvoda 300 340

VAUTH SAGEL

VS COR Wheel Pro okretni okov za ugaoni ormar

- bez srednjeg stuba
- optimalna iskorišćenost prostora za velike predmete
- mehanika je skrivena
- police s mogućnošću nameštanja visine

Opseg isporuke:
2 kom. 3/4 drvenih polica s ogradom
2 poprečne letvice
2 bočni pričvrsni mehanizam za nameštanje visine bez upotrebe alata

Nosivost: 27,5 kg
Materijal: reling čelik/dno drvo

Br.art	Širina korpusa mm	ø mm	Površinska obrada	JM	Cena RSD	za
103 378 852 •	800	680	hromirano/belo	GT	73,10	1 GT
103 378 850 •	900	760	hromirano/belo	GT	38.733,00	1 GT
103 378 853 •	800	680	srebrno RAL 9006/sivo	GT	40.028,00	1 GT
103 378 851 •	900	760	srebrno RAL 9006/sivo	GT	36.779,00	1 GT

Grupa proizvoda 300 340

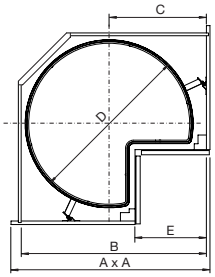

A x A (mm)	B (mm)	C (mm)	D (mm)	E (mm)
900 x 900	835	440	760	< 335
800 x 800	745	390	680	< 235

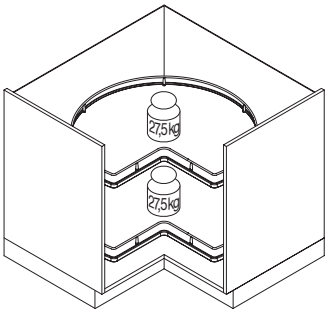

VAUTH SAGEL

VS COR Wheel okretni okov za ugaoni ormar, dno 3/4 kruga

- s 3/4 policama od čelične žice, srebrne, presvučene plastikom
- za podeljena ugaona vrata
- srednja osovina za okretne korpe fiksno je ugrađena

Opseg isporuke:
2 okretne police
nosiva cev s gornjom i donjom pričvrsnom pločicom

Materijal: čelik
Površinska obrada: srebrno RAL 9006

Br.art	Širina korpusa mm	Ugradna visina mm	ø mm	JM	Cena RSD	za
103 378 155	800 x 800/900 x 900	650 - 710	720	GT	38.070,00	1 GT
103 378 156	1050 x 1050	650 - 710	820	GT	11.659,00	1 GT

Grupa proizvoda 300 340

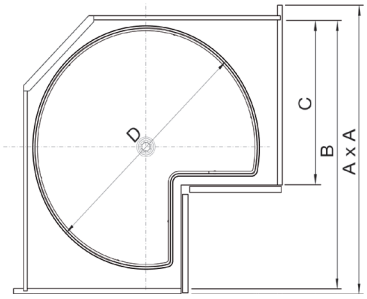

A x A	D	B	C
800 x 800	720	> 760	> 445
900 x 900	720	> 760	> 445
1050 x 1050	820	> 860	> 535

(mm)

VAUTH SAGEL

VS COR Wheel Pro ugaoni okretni okov

- optimalna iskorišćenost prostora za velike predmete
- mehanika je skrivena
- police s mogućnošću nameštanja visine
- prostorno optimalna konstrukcija

Opseg isporuke:
2 kom. 4/4 drvenih polica s ogradom
2 poprečne letvice
2 bočni pričvrsni mehanizam za nameštanje visine bez upotrebe alata

Nosivost: 27,5 kg
Materijal: drvo/čelik

Br.art	Širina korpusa mm	ø mm	Površinska obrada	JM	Cena RSD	za
103 378 856 •	800	680	hromirano/belo	GT	41.471,00	1 GT
103 378 854 •	900	760	hromirano/belo	GT	42.780,00	1 GT
103 378 857 •	800	680	srebrno RAL 9006/sivo	GT	39.513,00	1 GT
103 378 855 •	900	760	srebrno RAL 9006/sivo	GT	40.822,00	1 GT

Grupa proizvoda 300 340

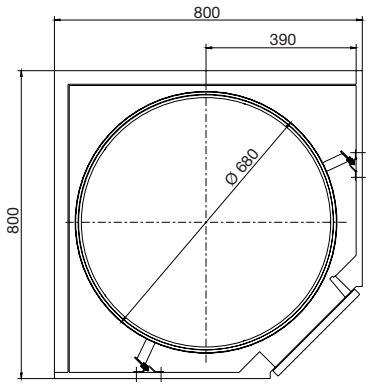

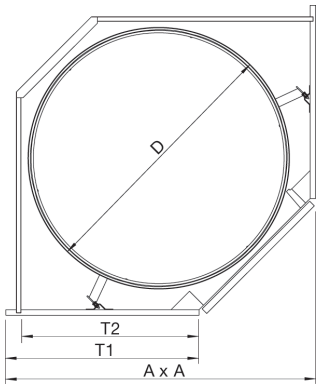

VS COR Wheel Pro ugaoni okretni okov

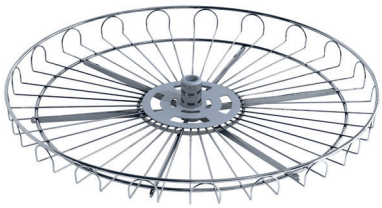

- za donje elemente
- police od čelične žice, srebrne, presvučene plastikom - puni krug
- za dijagonalna vrata
- srednja os za okretne korpe fiksno je ugrađena

Opseg isporuke:
2 okretne korpe
nosiva cev s donjom i gornjom pričvrsnom pločicom

Materijal: čelik
Površinska obrada: srebrno RAL 9006

Br.art	Širina korpusa mm	Visina ugradnje mm	ø mm	JM	Cena RSD	za
103 378 150	800 x 800/900 x 900	650 - 710	720	GT	11.779,00	1 GT

Grupa proizvoda 300 340

A x A (mm)	D (mm)	Z (mm)
800 x 800	720	≥ 375
900 x 900	720	≥ 375
1050 x 1050	820	≥ 425

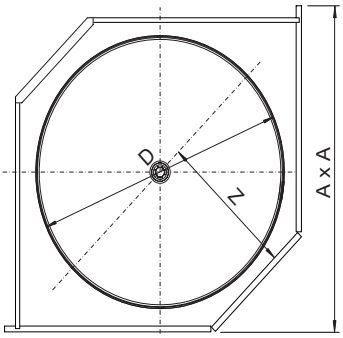

VS TAL Visoke izvlačne kolone

Svakoj kuhinji treba elegancija. Lagano i tiho front klizi spolja i unutra zahvaljujući potpunoj izvlaki sa prigušivačem i samouvlačenjem. Okvir i spoj sa frontom su dizajnirani jednako kvalitetno, sa dvostrukim zaštitnim slojem.

DETALJI

- Širina korpusa: 300, 400, 450 i 500 mm
- Visina ugradnje: 650 do 2.330 mm
- Dubina ugradnje: 500 mm
- Nosivost: max. 80kg
- Vrste visećih polica: Classic, Saphir, Premea, Artline i Planero®

PREDNOSTI ZA KORISNIKA

PAM: Power Assisted Movement
Jednostavno izvlačenje/uvlačenje polica zahvaljujući spremniku snage. Jedan prst je dovoljan za pomeranje pune VS TAL® izvlačne kolone.

Udoban pristup
Donosi kompletan sadržaj ispred korpusa. Sve što je spremljeno u zadnji deo izvlačne kolone, lako je dostupno sa dve strane

Kompletan pregled
Prilikom otvaranja, kompletan sadržaj ormarića je vidljiv na prvi pogled.

Ušteda vremena
Više nema potrebe za pomeranjem svega tamo-ovamo kako bi ste pronašli ono što tražite. To štedi vreme i živce!

Individualno podešavanje visine
Svaka polica se jednostavno podešava po visini, tako da VS TAL® izvlačnu kolonu možete prilagoditi svojim željama i potrebama.

Integrisano prigušivanje i samoizvlačenje
Integrisani mehanizam prigušivanja osigurava jednostavno upotrebu bez buke.

Otporni klizači koji smanjuju buku
Čak i potpuno napunjena, VS TAL izvlačna kolona se otvara i zatvara tiho, bez napora.

Sinhronizovani godnji i donji graničnici
Bez održavanja - nema više nesinhronizovanih klizača

PREDNOSTI UGRADNJE

EasyFit
Samoblokirajući sistem za montažu rama bez alata na gornji i donji klizač

3D-podešavanje fronta
Omogućava jednostavno i lagano podešavanje fronta.

Tri, četiri ili pet posuda
Za idealnu upotrebu viših i nižih nivoa ormara.

Moguća naknadna ugradnja
Moguće ugraditi u postojeće ormare.

VAUTH SAGEL

VS TAL Larder visoka izvlačna kolona set Planero

Opseg isporuke:
1 okvir
1 klizač s ublaživačem
1 pričvrsnik fronta
viseće korpe Planero

Broj korpi:	5
Dubina ugradnje:	503 mm
Nosivost:	120 kg
Materijal:	okvir čelik/korpe čelik s drvenim dnom
Površinska obrada:	lava sivo

Br.art	Š x V x D mm	Širina korpusa mm	Ugradna visina mm	JM	Cena RSD	za
103 331 456	250 x 80 x 440	300	1700 - 1950	GT	1.078,70	1 GT
103 331 457	250 x 80 x 440	300	1900 - 2140	GT	1.080,70	1 GT
103 331 458	350 x 80 x 440	400	1700 - 1950	GT	1.138,60	1 GT
103 331 459	350 x 80 x 440	400	1900 - 2140	GT	1.140,60	1 GT

Grupa proizvoda 300 340 345

VAUTH SAGEL

VS TAL Larder visoka izvlačna kolona set Classic 2

Opseg isporuke:
1 okvir
1 klizač sa ublaživačem
1 pričvrsnik fronta
viseće korpe Classic 2

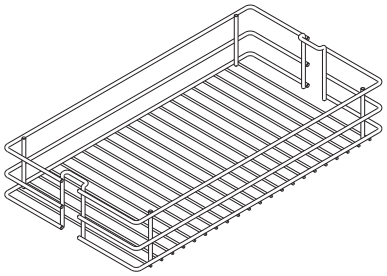

Nosivost: 120 kg
Materijal: čelik
Površinska obrada: srebrno RAL 9006

Br.art	Broj korpi	Š x V x D mm	Širina korpusa mm	Visina ugradnje mm	JM	Cena RSD	za
103 332 193	5 x Classic	250 x 80 x 460	300	1950 - 2140	GT	537,90	1 GT
103 332 194	5 x Classic	250 x 80 x 460	300	1700 - 1950	GT	536,40	1 GT
103 332 195	5 x Classic	350 x 80 x 460	400	1700 - 1950	GT	566,25	1 GT
103 332 196	5 x Classic	350 x 80 x 460	400	1950 - 2140	GT	567,75	1 GT
103 332 197	4 x Classic	250 x 80 x 460	300	1700 - 1950	GT	506,80	1 GT

Grupa proizvoda 300 340

VAUTH SAGEL

VS TAL® Larder okvir-set

Opseg isporuke:
okvir s gornjim prigušivačem
klizač s prigušivačem
pričvrsnik fronta, širina korpusa 300 mm

Napomena:
viseće korpe nisu u opsegu isporuke!

Širina korpusa: 300 mm
Ugradna dubina: 503 mm
Nosivost: 120 kg

Br.art	Ugradna visina mm	Materijal	Površinska obrada	JM	Cena RSD	za
103 378 861	950-1200	čelik	lava sivo	GT	464,50	1 GT
103 378 862	1200-1450	čelik	lava sivo	GT	475,00	1 GT
103 378 863	1450-1700	čelik	lava sivo	GT	502,00	1 GT
103 378 864	1700-1950	čelik	lava sivo	GT	506,00	1 GT
103 378 867	1900-2140	čelik	lava sivo	GT	508,00	1 GT
103 378 868	650-950	čelik	srebrno	GT	422,80	1 GT
103 378 869	950-1200	čelik	srebrno	GT	431,80	1 GT
103 378 874	1200-1450	čelik	srebrno	GT	431,80	1 GT
103 378 878	1450-1700	čelik	srebrno	GT	464,30	1 GT
103 378 879	1700-1950	čelik	srebrno	GT	368,80	1 GT
103 378 881	1900-2140	čelik	srebrno	GT	369,80	1 GT
103 378 882	2140-2330	čelik	srebrno	GT	462,30	1 GT
103 378 883	1200-1450	čelik	svileno zlatno	GT	450,55	1 GT
103 378 884	1700-1950	čelik	svileno zlatno	GT	476,55	1 GT
103 378 885	1900-2140	čelik	svileno zlatno	GT	479,55	1 GT

Grupa proizvoda 300 340

Pribor

Br.art	Opis	JM	Cena RSD	za
103 378 924 •	VS TAL Larder ublaživač izvlačenja - opcija	kom	3.860,00	1 kom
103 379 005 •	VS TAL® Larder električna podrška pri otvaranju PAM: Optional Assisteed Movement	kom	56.881,00	1 kom

VAUTH SAGEL

VS TAL® Larder viseća korpa Planero

Estetski dizajn
Planero spaja visokokvalitetan spoljni izgled kuhinje s unutrašnjosti u jednu celinu.
Visokokvalitetan asortiman za individualnu organizaciju.

- zatvorena korpa s elegantnim okvirom od čeličnog lima
- drveno dno s zaptivnim profilom
- suspenzija skrivene korpe

Materijal: dno drvo/bočni zid čelik
Površinska obrada: lava sivo

Br.art	Š x V x D mm	Širina korpusa mm	JM	Cena RSD	za
103 378 347 •	250 x 80 x 440	300	kom	7.840,00	1 kom
103 378 348 •	350 x 80 x 440	400	kom	8.757,00	1 kom

Grupa proizvoda 300 340

VS TAL® Larder viseća korpa Artline

Š x V x D: 250 x 80 x 460 mm
Širina korpusa: 300 mm
Materijal: reling čelik/dno drvo/bočni delovi staklo

Simbolična slika

Br.art	Površinska obrada	JM	Cena RSD	za
103 378 570 •	hromirano/belo/prozirno	kom	10.359,00	1 kom
103 378 571 •	srebrno RAL 9006/sivo/satinirano	kom	7.329,00	1 kom

Grupa proizvoda 300 340

VS TAL® Larder viseća korpa set Classic 2

Popularni klasik za izvrsnu preglednost.
Classic je pojam za žičane korpe. Optimalna za domaćinstvo i kuhinju - stabilna, pregledna i prozračna.

- klasične žičane korpe
- velika stabilnost pri laganoj konstrukciji
- prozračno i pregledno

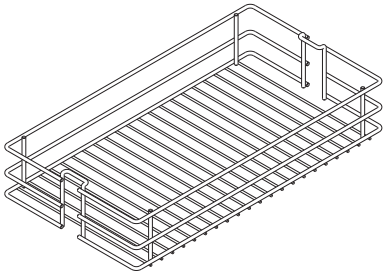

Tip: VS TAL® Larder
Materijal: čelik
Površinska obrada: srebrno

Br.art	Broj korpi	Širina korpusa mm	Š x V x D mm	JM	Cena RSD	za
103 332 620	2	300	250x 80 x 460	GT	4.126,34	1 GT
103 332 621	3	300	250x 80 x 460	GT	6.148,79	1 GT
103 332 623	2	400	350 x 80 x 460	GT	4.693,76	1 GT
103 332 624	3	400	350 x 80 x 460	GT	6.968,99	1 GT

Grupa proizvoda 300 340

VS TAL® Larder viseća korpa Saphir

Estetika i funkcionalnost
Korpa od fine mrežaste žice ima jednistven izgled i stabilnost koja može izdržati svako opterećenje.

- korpa od fino pletene žičane mreže
- ekskluzivna konstrukcija za izvanrednu stabilnost
- prozračno i pregledno

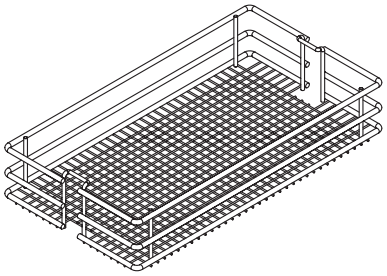

Opseg isporuke:
klipse za kačenje

Materijal: čelik

Br.art	Š x V x D mm	Širina korpusa mm	Površinska obrada	JM	Cena RSD	za
103 378 886 •	250 x 80 x 460	300	hromirano	kom	3.183,64	1 kom
103 378 888 •	350 x 80 x 460	400	hromirano	kom	4.673,00	1 kom
103 379 010 •	550 x 80 x 460	600	hromirano	kom	6.081,00	1 kom
103 378 887	250 x 80 x 460	300	srebrno RAL 9006	kom	4.056,00	1 kom
103 398 827 •	250 x 80 x 460	300	srebrno RAL 9006	kom	4.056,00	1 kom
103 394 470 •	350 x 80 x 460	400	srebrno RAL 9006	kom	4.465,00	1 kom
103 379 011 •	550 x 80 x 460	600	srebrno RAL 9006	kom	5.304,00	1 kom

Grupa proizvoda 300 340

VAUTH SAGEL

VS TAL® Larder pregrade za korpe

Estetika i funkcionalnost
Korpa od fine mrežaste žice ima jednistven izgled i stabilnost koja može izdržati svako opterećenje.

- korpa od fino pletene žičane mreže
- ekskluzivna konstrukcija za izvandrednu stabilnost
- prozračno i pregledno

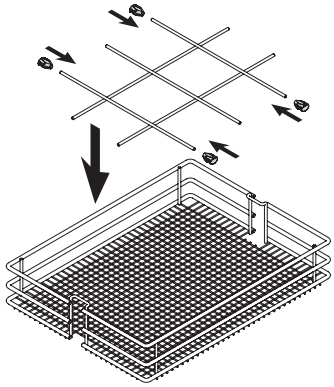

Materijal: čelik

Br.art	Primena	Površinska obrada	JM	Cena RSD	za
103 378 846 •	širina korpe 250 mm	hromirano	kom	1.120,00	1 kom
103 378 848 •	širina korpe 350 mm	hromirano	kom	2.101,00	1 kom
103 378 845 •	širina korpe 250 mm	srebrno RAL 9006	kom	953,00	1 kom
103 378 847 •	širina korpe 350 mm	srebrno RAL 9006	kom	1.336,00	1 kom

Grupa proizvoda 300 340

VAUTH SAGEL

VS TAL® Larder klizač

Opseg isporuke: gornji i donji klizač sa zaustavljačem
Odgovara za VS TAL Larder okvir 103 378 868 - 103 378 882

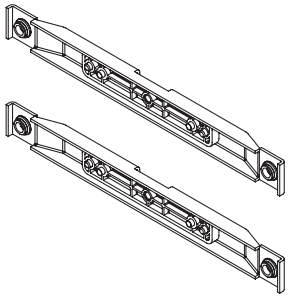

Nosivost: 120 kg
Ugradna dubina: 503 mm
Materijal: čelik

Br.art	Površinska obrada	JM	Cena RSD	za
103 378 928	srebrno RAL 9006	GT	12.376,23	1 GT

Grupa proizvoda 300 340

VAUTH SAGEL

VS TAL® Larder ublaživač izvlačenja

- ublaživač izvlačenja za visoku izvlačnu kolonu VS TAL Larder - opcija

Br.art	Tip	JM	Cena RSD	za
103 378 924 •	VS TAL Larder	kom	3.860,00	1 kom

Grupa proizvoda 300 340

VAUTH SAGEL

VS TAL® Larder pričvrsnik fronta

Opseg isporuke:
2 prihvatnika fronta

Materijal: čelik

Br.art	Širina korpusa mm	Površinska obrada	JM	Cena RSD	za
103 378 345 •	300	lava sivo	GT	2.437,00	1 GT
103 378 346 •	400	lava sivo	GT	1.774,00	1 GT
103 378 463	300	srebrno	GT	1.330,94	1 GT
103 378 464	400	srebrno	GT	1.974,07	1 GT
103 378 465 •	600	srebrno	GT	2.230,00	1 GT

Grupa proizvoda 300 340

VS TAL® Larder PAM električna podrška pri otvaranju

PAM: Optional Power Assisted Movement
Samostalno izvlačenje i uvlačenje celog sastava zahvaljujući skladištenju energije. Za pomicanje potpuno napunjenog VS TAL® Lardera dovoljan je samo jedan prst.

- električna podrška pri otvaranju za visoke izvlačne kolone VS TAL Larder
- dimenzija prednje fuge podesiva na pogonu
- u slučaju blokade prekida se postupak izvlačenja
- u slučaju nestanka struje, visoka izvlačna kolona može normalno funkcionisati.

Isporuka uklj.: pričvrsni materijal

Š x V x D:	75 x 75 x 300 mm
Primena:	širina korpusa od 300 mm
Materijal:	plastika RAL 7047

Br.art	Tip	JM	Cena RSD	za
103 379 005 •	VS TAL Larder	kom	56.881,00	1 kom

Grupa proizvoda 300 340

VS TAL Rack 15

- za optimalnu iskorišćenost prostora za odlaganje
- optimalan pristup i potpuna preglednost

Opseg isporuke:
okvir
pričvršćivanje fronta
klizač
5 korpi

Broj:	5 kanti
Materijal:	čelik
Površinska obrada:	srebrno
Širina korpusa:	150 mm

Br.art	Visina ugradnje min. mm	Dubina ugradnje min. mm	Nosivost maks. kg	JM	Cena RSD	za
103 378 897 •	1780	500	25	GT	20.784,00	1 GT

Grupa proizvoda 300 340

VAUTH SAGEL

VS TAL Gate visoka izvlačna kolona

Ova izvlačna kolona pruža najbolju perspektivu u kuhinji. Kreirana za maksimalan prostor za hranu i jednostavan pristup, postavlja standarde na polju komfora i dizajna. Iznad svega, izvlačnu kolonu odlikuje mehanizam otvaranja, koji automatski pomiče spremljeni sadržaj prema korisniku u jednom potezu, čime se osigurava optimalan pregled .

DETALJI

- Širina korpusa: 450 i 600 mm
- Visina ugradnje: 650 - 2.150 mm
- Dubina ugradnje: min. 480 mm
- Nosivost: max. 75 kg
- Tipovi visećih polica: Classic, Saphir, Premea, Artline i Planero®

PREDNOSTI ZA KORISNIKA

Udoban pristup
Police automatski izlaze iz ormara kada se otvore vrata i stoga su lako dostupne sa dve strane.

Optimalna iskorišćenost prostora
Veliki kapacitet skladištenja u malom prostoru za sve vaše zalihe .

Kompletan pregled
Prilikom otvaranja, kompletan sadržaj ormarića je vidljiv na prvi pogled.

Ušteda vremena
Više nema potrebe za pomeranjem svega tamo-ovamo kako bi ste pronašli ono što tražite. To štedi vreme i živce!

Individualno podešavanje visine
Svaka polica se jednostavno podešava po visini, tako da VS TAL® Gate izvlačnu kolonu možete prilagoditi svojim željama i potrebama.

PREDNOSTI UGRADNJE

Leva i desna montaža
Ne morate razmišljati koja varijanta je potrebna. VS TAL® Gate se može montirati i levo i desno.

EasyFit
Montaža okvira na gornji i donji klizač bez alata. Povezivanje pogonskog i potpornog okvira bez alata .

Različiti setovi korpi
Optimalna iskorišćenost većih i manjih ugradnih visina. Takođe dostupno za ugradnju u donji element..

Naknadna ugradnja
Može se ugraditi u postojeće ormare i korpuse.

VAUTH SAGEL

VS TAL Gate izvlačna kolona sa korpama Planero

- maksimalno skladištenje i optimalan pristup
- EasyFit: montaža okvira bez upotrebe alata na donjem klizaču.
- EasyFit: veza između prihvatnika i nosivog okvira bez upotrebe alata
- individualno podešavanje korpe po visini
- veličina korpe: ŠxDxV = 350x395x125 mm ili 500x395x125 mm
- okvir je po visini moguće izvući do 250 mm
- moguća montaža na levoj i desnoj strani
- moguća naknadna ugradnja

Napomena:
Kako bi se sprečilo naginjanje ormara, ormar se mora pričvrstiti za zid.
Odgovarajući pričvrsni pribor ne isporučuje se uz okov.

Opseg isporuke:
nosivi okvir
Planero korpe
prihvatnik
klizač

Površinska obrada: lava sivo
Ugradna dubina min.: 480 mm
Nosivost: 15 kg/korpa
Materijal: dno drvo / bočni zid čelik

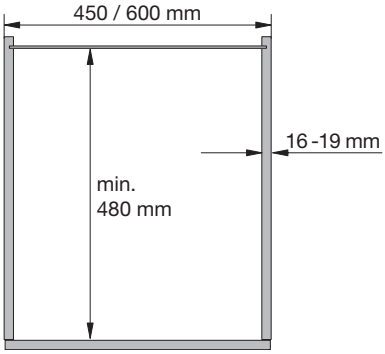

Br.art	Širina korpusa mm	Ugradna visina mm	Broj korpi	JM	Cena RSD	za
103 378 390	450	1200-1450	4	GT	1.226,00	1 GT
103 378 391	450	1450-1700	4	GT	1.232,00	1 GT
103 378 392	450	1700-1950	5	GT	1.399,50	1 GT
103 378 393	450	1900-2140	5	GT	1.408,50	1 GT
103 378 394	600	1200-1450	4	GT	1.271,65	1 GT
103 378 395	600	1450-1700	4	GT	1.278,65	1 GT
103 378 397	600	1700-1950	5	GT	1.455,65	1 GT
103 378 398	600	1900-2140	5	GT	1.462,65	1 GT

Grupa proizvoda 300 340

VAUTH SAGEL

VS TAL Gate korpa Planero

Materijal: dno drvo/bočni zid čelik

Br.art	Š x V x D mm	Širina korpusa mm	Površinska obrada	JM	Cena RSD	za
103 378 359 •	350 x 125 x 395	450	lava sivo	kom	9.351,00	1 kom
103 378 360 •	500 x 125 x 395	600	lavasivo	kom	9.923,00	1 kom

Grupa proizvoda 300 340

VS TAL Gate izvlačna kolona s korpama Saphir

- maksimalno skladištenje i optimalan pristup
- EasyFit: montaža okvira bez upotrebe alata na donjem klizacu
- EasyFit: veza između prihvatnika i nosivog okvira bez upotrebe alata
- Individualno podešavanje korpe po visini
- veličina korpe: ŠxDxV = 350x395x115 mm ili 500x395x115 mm
- okvir je po visini moguće izvući do 250 mm
- moguća montaža na levoj i desnoj strani
- moguća naknadna ugradnja

Kako bi se sprečilo naginjanje ormara, ormar se mora pričvrstiti za zid.
Odgovarajući pričvrsni pribor ne isporučuje se uz okov.

Opseg isporuke:
nosivi okvir
Saphir korpe
prihvatnik
klizac

Površinska obrada: srebrno RAL 9006
Ugradna dubina min.: 480 mm
Nosivost: 15kg/ košara
Materijal: čelik

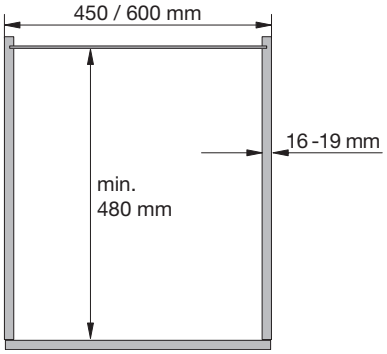

Br.art	Širina korpusa mm	Ugradna visina mm	Broj korpi	JM	Cena RSD	za
103 378 614	450	1450-1700	4	GT	822,50	1 GT
103 378 606	450	1200-1450	4	GT	817,50	1 GT
103 378 725	450	1700-1950	5	GT	901,50	1 GT
103 378 729	450	1900-2140	5	GT	909,50	1 GT
103 378 774	600	1900-2140	5	GT	978,00	1 GT
103 378 766	600	1450-1700	4	GT	880,50	1 GT
103 378 770	600	1700-1950	5	GT	972,00	1 GT
103 378 733	600	1200-1450	4	GT	875,50	1 GT

Grupa proizvoda 300 340

VS TAL Gate korpa Saphir

Površinska obrada: srebrno RAL 9006
Materijal: čelik

Br.art	Š x V x D mm	Širina korpusa mm	JM	Cena RSD	za
103 378 717 •	350 x 115 x 395	450	GT	18.040,00	1 GT
103 378 716 •	350 x 115 x 395	450	kom	4.170,00	1 kom
103 378 718 •	500 x 115 x 395	600	kom	4.909,00	1 kom
103 378 719 •	350 x 115 x 395	600	GT	20.989,00	1 GT

Grupa proizvoda 300 340

VS TAL Gate pričvrsni deo za korpu

Zamenski deo za pručvršćivanje korpe na okvir

Materijal: plastika
Primena: VS TAL Gate, VS Dusa

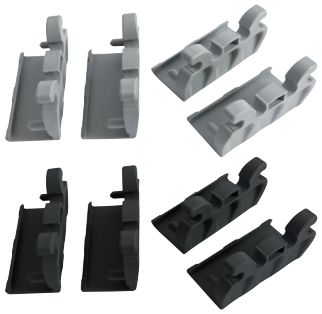

Br.art	Opseg isporuke	Površinska obrada	JM	Cena RSD	za
103 380 419 •	4 kom	RAL7042 sivo	kom	1.491,00	1 kom
103 380 420 •	1 kom	lava sivo	kom	172,50	1 kom

Grupa proizvoda 300 340

UVEK NA VAŠOJ STRANI.
VS SUB® Side

Zahtevi u kuhinjama se menjaju užurbanim tempom. Isprobani i testirani sistem za širok spektar instalacijskih situacija dodatno je razvijen u smislu dizajna i funkcionalnosti. S funkcionalnim elementom za široku paletu instalacijskih situacija, bočno izvlačenje je bestseler koji nema premca.

DETALJI

- Širina korpusa: 150, 200* i 300* mm
- Ugradna visina: min. 485 mm
- Ugradna dubina: min. 495 mm
- Varijante visećih polica za verzije 90°, 45° i 35°
- Viseće police za odlaganje ručice i lima za pećenje
- Nosivost: max. 20 kg
- Vrste visećih polica: Classic, Saphir, Premea, Artline und Planero®*

*Planero je dostupan samo za širinu korpusa 200 i 300 mm i u verziji 90°.

PREDNOSTI ZA KORISNIKA

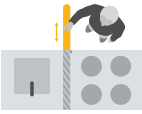

Udoban pristup
Donosi kompletan sadržaj ispred ormara. Na taj način je olakšan pristup sadržaju koji je smešten u zadnjem delu.

Optimalna iskorištenost prostora
Iskoristite svaki centimetar prostora koji vam stoji na raspolaganju, koristeći uske niše za dodatni prostor za hranu

Kompletan pregled
Prilikom otvaranja, kompletan sadržaj ormarića je vidljiv na prvi pogled.

Ušteda vremena
Više nema potrebe za pomeranjem svega tamo-ovamo kako bi ste pronašli ono što tražite. To štedi vreme i živce!

Individualno podešavanje visine
Svaka polica se jednostavno podešava po visini, tako da VS SUB® Side možete prilagoditi svojim željama i potrebama.

Integrisano prigušivanje i samoizvlačenje
Integrisani mehanizam prigušivanja osigurava jednostavno upotrebu bez buke.

PREDNOSTI UGRADNJE

Šabloni za ugradnju
Pri ugradnji nisu potrebna nikakva dodatna merenja

Leva i desna montaža
Ne morate razmišljati koja je varijanta potrebna. VS SUB® Sidese može ugraditi i desno i levo.

Ugradnja na frontu bez alata
Ugradnja fronta na izvlačnu kolonu bez upotrebe alata

3D-podešavanje fronta
Omogućava jednostavno i lagano podešavanje fronta.

Dve ili tri korpe
Optimalna iskorišćenost većih i manjih ugradnih visina.

Naknadna ugradnja
Može se ugraditi u postojeće ormare i korpuse.

VAUTH SAGEL

Izvlačni okov VS SUB Side

- potpuno izvlačenje
- integrisani prigušivač
- primenljivo na levoj i desnoj strani i za ugaone položaje 90°, 45° i 35°
- nosivost 10 kg po korpi
- moguća montaža na levoj i desnoj strani
- moguća naknadna ugradnja

VAUTH SAGEL

VS SUB Side okvir potpuna izvlaka

- integrisani prigušivač

Širina korpusa: 150/200/300 mm
Ugradna dubina min.: 495 mm
Materijal: čelik

Br.art	Ugradna visina mm	Površinska obrada	JM	Cena RSD	za
103 378 364 •	485	lava sivo	kom	10.975,00	1 kom
103 378 365 •	577	lava sivo	kom	11.206,00	1 kom
103 378 366 •	619	lava sivo	kom	11.428,00	1 kom
103 378 367 •	741	lava sivo	kom	11.755,00	1 kom
103 378 368 •	1222	lava sivo	kom	14.481,00	1 kom
103 378 001 •	485	srebrno RAL 9006	kom	10.008,00	1 kom
103 378 002 •	577	srebrno RAL 9006	kom	10.215,00	1 kom
103 378 003 •	619	srebrno RAL 9006	kom	10.426,00	1 kom
103 378 004 •	714	srebrno RAL 9006	kom	10.727,00	1 kom
103 378 005 •	1222	srebrno RAL 9006	kom	13.243,00	1 kom

Grupa proizvoda 300 340

VAUTH SAGEL

VS SUB Side viseća korpa Planero

Opseg isporuke:
2 korpe s pričvrsnim delovima za front

Ugradna dubina: 495 mm
Materijal: dno drvo/bočni zid čelični lim
Površinska obrada: lava sivo

Br.art	Š x V x D mm	Širina korpusa mm	JM	Cena RSD	za
103 378 369 •	139 x 80 x 470	200	GT	15.387,00	1 GT
103 378 370 •	220 x 80 x 470	300	GT	16.007,00	1 GT

Grupa proizvoda 300 340

VAUTH SAGEL

Viseća korpa Saphir 90°

Opseg isporuke:
2 korpe sa pričvrsnim delovima za front

Ugradna dubina: 495 mm
Materijal: čelik

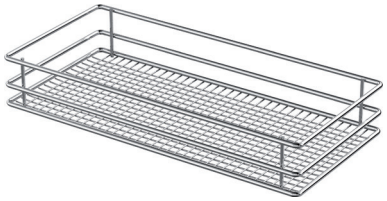

Br.art	Š x V x D mm	Širina korpusa mm	Površinska obrada	JM	Cena RSD	za
103 378 017 •	89 x 75 x 470	150	hromirano	GT	7.109,00	1 GT
103 378 018 •	220 x 75 x 470	300	hromirano	GT	10.800,00	1 GT
103 378 006 •	89 x 75 x 470	150	srebrno RAL 9006	GT	6.157,00	1 GT
103 378 009 •	220 x 75 x 470	300	srebrno RAL 9006	GT	8.921,00	1 GT

Grupa proizvoda 300 340

VAUTH SAGEL

Viseća korpa Saphir 45°

Opseg isporuke:
2 korpe s pričvrsnim delovima za front

Dubina ugradnje: 529 mm
Materijal: čelik
Površinska obrada: srebrno RAL 9006

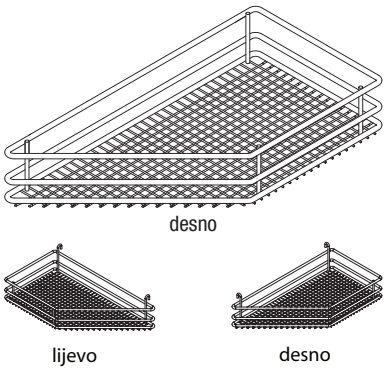

Br.art	Smjer	Š x V x D mm	Širina korpusa mm	JM	Cena RSD	za
103 378 011 •	lijevo	89 x 75 x 460	150	GT	6.157,00	1 GT
103 378 012 •	desno	89 x 75 x 460	150	GT	6.157,00	1 GT
103 378 013 •	lijevo	220 x 75 x 458	300	GT	8.600,00	1 GT
103 378 015 •	desno	220 x 75 x 458	300	GT	8.600,00	1 GT

Grupa proizvoda 300 340

VAUTH SAGEL

Viseća korpa Artline 90°

Opseg isporuke:
2 korpe s pričvrsnim delovima za front

Ugradna dubina: 495 mm
Materijal: reling čelik/dno drvo/bočni delovi staklo
Površinska obrada: srebrno RAL 9006/sivo/satinirano

Br.art	Š x V x D mm	Širina korpusa mm	JM	Cena RSD	za
103 378 023 •	89 x 84 x 470	150	GT	11.221,00	1 GT
103 378 024 •	139 x 84 x 470	200	GT	11.443,00	1 GT
103 378 025 •	220 x 84 x 470	300	GT	11.656,00	1 GT

Grupa proizvoda 300 340

VAUTH SAGEL

Viseća korpa Premea 45°

Opseg isporuke:
2 korpe s pričvrsnim delovima za front

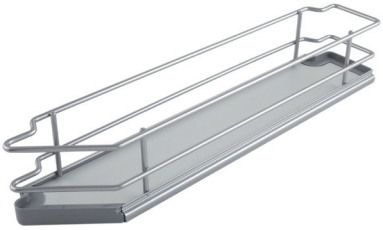

Š x V x D:	89 x 84 x 460 mm
Širina korpusa:	150 mm
Ugradna dubina:	529 mm
Materijal:	reling čelik/dno drvo
Površinska obrada:	srebrno RAL 9006/sivo

Br.art	Smer	JM	Cena RSD	za
103 378 019 •	levo	GT	9.640,00	1 GT
103 378 020 •	desno	GT	9.640,00	1 GT

Grupa proizvoda 300 340

VAUTH SAGEL

Viseća korpa Premea 35°

Opseg isporuke:
2 korpe s pričvrsnim delovima za front

Š x V x D:	220 x 84 x 458 mm
Širina korpusa:	300 mm
Ugradna dubina:	511 mm
Materijal:	reling čelik/dno drvo
Površinska obrada:	srebrno RAL 9006/sivo

Br.art	Smer	JM	Cena RSD	za
103 378 022 •	desno	GT	9.868,00	1 GT
103 378 021 •	levo	GT	9.868,00	1 GT

Grupa proizvoda 300 340

VAUTH SAGEL

Pregrada za korpe

Napomena:
Ne može se upotrebiti za korpe sa staklenim bočnim delom!

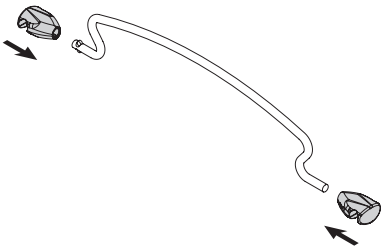

Materijal: čelik

Br.art	Primena	Površinska obrada	JM	Cena RSD	za
103 379 096 •	za korpe od 150 mm 90°	hromirano	kom	725,00	1 kom
103 379 095 •	za korpe od 150 mm 90°	srebrno RAL 9006	kom	412,00	1 kom
103 379 097 •	za korpe od 300 mm 90°	srebrno RAL 9006	kom	836,00	1 kom

Grupa proizvoda 300 340

VAUTH SAGEL

VS SUB Basket

Potreban prostor:
160 mm s klizačem bez povezivanja s frontom
185 mm s klizačem sa povezivanjem s frontom

Napomena:
Odgovarajući klizač: Tip Blum TANDEM nazivna dužina 500 mm.
Maksimalna debljina stranica korpusa 18 mm

Primena:	za izvlačenja s frontom
Ugradna visina:	160 mm
Ugradna dubina:	515 mm
Nosivost:	20 kg/polica
Materijal:	čelik
Površinska obrada:	srebrno RAL 9006

Br.art	Š x V x D mm	Širina korpusa mm	JM	Cena RSD	za
103 379 061 •	438 x 145 x 487	500	kom	8.398,00	1 kom
103 379 062 •	538 x 145 x 487	600	kom	9.228,00	1 kom

Grupa proizvoda 300 340

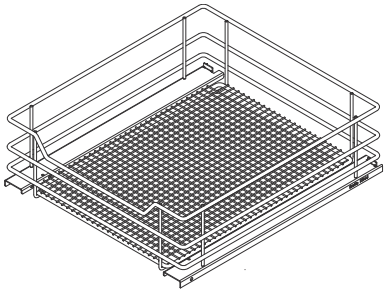

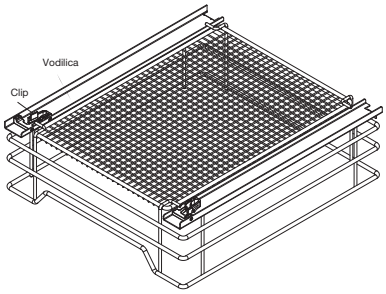

VAUTH SAGEL

Prihvatnik fronta

- odgovara za izvlačnu korpu VS SUB Basket

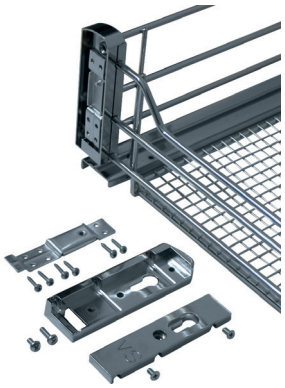

Opseg isporuke:
1 garnitura = LI + DE dio

Br.art	Materijal	Površinska obrada	JM	Cena RSD	za
103 379 068 •	čelik	srebrno RAL 9006	GT	2.101,00	1 GT

Grupa proizvoda 300 340

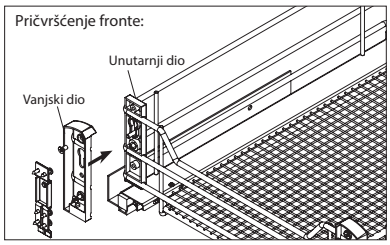

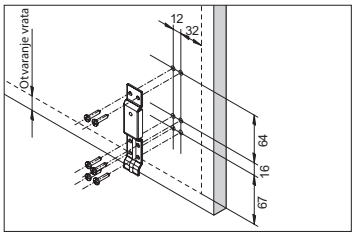

Vodilica

- posebno za upotrebu sa žičanim izvlačnim korpama
- spoljna širina korpe + 12 mm = unutrašnje dimenzije korpusa

Napomena:
Za 1 korpu potrebna su 2 klizača!

Ugradnja: pričvršćivanje vijcima
Materijal: plastika
Površinska obrada: srebrno

Br.art	Dužina mm	Širina mm	Visina mm	JM	Cena RSD	za
103 356 110 •	420	35	17	kom	571,00	1 kom

Grupa proizvoda 300 F59

VAUTH SAGEL

Kuglični klizač

- posebno za upotrebu sa žičanim izvlačnim korpama
- spoljna širina korpe + 20 mm = unutrašnje dimenzije korpusa

Ugradnja: pričvršćivanje vijcima
Materijal: čelik
Površinska obrada: pocinkovano

Br.art	Dužina mm	JM	Cena RSD	za
103 378 280 •	450	GT	1.938,00	1 GT

Grupa proizvoda 300 340

VAUTH SAGEL

Izvlaka ormara za sudoperu

Boja: RAL 9006

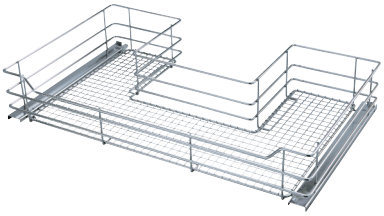

Br.art	Š x V x D mm	Širina korpusa mm	JM	Cena RSD	za
103 398 816 •	738 x 145 x 487	800	kom	12.541,00	1 kom
103 398 817 •	838 x 145 x 487	900	kom	13.447,00	1 kom

Grupa proizvoda 300 340

VS SUB Slim izvlačna kolona

- potpuna izvlaka s prigušivačem
- moguća naknadna ugradnja u svakom postojećem ormaru

Napomena:
montaža moguća samo na desnoj strani korpusa.

Opseg isporuke:
2 police i pričvrsni delovi

Ugradna visina: 530 mm
Ugradna dubina: 495 mm
Ugradna širina: 110 mm

Br.art	Širina korpusa mm	Materijal	Površinska obrada	JM	Cena RSD	za
103 378 380 •	150	dno drvo / bočni zid čelik	lava sivo	GT	20.331,00	1 GT
103 335 194 •	150	čelik	srebrno RAL9006	GT	9.625,00	1 GT

Grupa proizvoda 300 340

VS SUB Slim izvlaka/držač za ručnike

- potpuno izvlačenje s prigušivačem

Napomena:
montaža moguća samo na desnoj strani korpusa.

Opseg isporuke:
1 vešalica za ručke
1 korpa i pričvrsni delovi fronti

Ugradna visina: 530 mm
Ugradna dubina: 495 mm
Ugradna širina: 110 mm
Materijal: čelik
Površinska obrada: srebrno RAL 9006

Br.art	Širina korpusa mm	JM	Cena RSD	za
103 379 025 •	150	GT	10.522,00	1 GT

Grupa proizvoda 300 340

Izvlačna korpa za boce i zalihe

Š x V x D: 336 x 495 x 472 mm
Materijal: čelik
Površinska obrada: srebrno RAL 9006

Br.art	Širina koprusa mm	JM	Cena RSD	za
103 337 128 •	400	kom	15.384,00	1 kom

Grupa proizvoda 300 340

VAUTH SAGEL

VS ADD DOOR

Više prostora za odlaganje uvek je dobrodošlo. Pogotovo za stvari koje nam često trebaju i koje želimo brzo imati pri ruci. U tu svrhu „pametni“ viseći regal VS ADD® Door koristi prostor koji je pre bio neiskorišćen: na unutrašnjoj strani vrata ormara, na unutrašnjoj strani ormara ili na bilo kom mestu u prostoriji.
VS ADD® vrata donose novu preglednost i u samo nekoliko koraka se može prilagoditi i proširiti. Nije ni čudo što ljubitelji prostora za hranu vole ovo rešenje s policama.

- jednostavna montaža
- za kuhinje, kupatila i ostave
- dodatan prostor za odlaganje
- elementi se lako podešavaju po visini

VS ADD DOOR profili

Ovi profili s rasterom pričvršćuju se na unutrašnju stranu ormara, unutrašnju stranu vrata ormarića ili na zid i koriste se za prihvat i držanje VS ADD DOOR visećih elemenata ili polica.

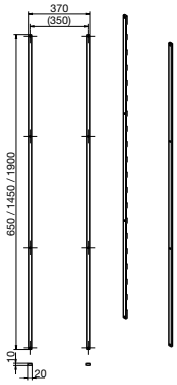

Opseg isporuke: 2 raster profila

Širina: 20 mm
Dubina: 10 mm
Ugradnja: pričvršćivanje vijcima
Materijal: čelik
Površinska obrada: lava sivo

Br.art	Fabrički broj	Dužina mm	JM	Cena RSD	za
103 342 040 •	90008372	650	PAR	3.910,00	1 PAR
103 342 041 •	90008373	1354	PAR	8.553,00	1 PAR
103 342 042 •	90008374	1900	PAR	10.855,00	1 PAR

Grupa proizvoda 300 340

VS ADD DOOR viseći elementi

Dostupne su različite police i moduli za različite funkcije i mogu se menjati vrlo jednostavno.

Ugradnja: za kačenje
Materijal: čelik
Površinska obrada: lava sivo

Br.art	Tip	Širina mm	Visina mm	Dubina mm	JM	Cena RSD	za
103 342 043 •	mala polica	370	47	80	kom	3.276,00	1 kom
103 342 044 •	velika polica	370	47	124	kom	3.589,00	1 kom
103 342 045 •	polica za pribor	370	47	124	kom	4.287,00	1 kom
103 342 046 •	držač za ručnike	370	47	124	kom	4.170,00	1 kom
103 342 047 •	držač za role	381	81	99	kom	11.603,00	1 kom

Grupa proizvoda 300 340

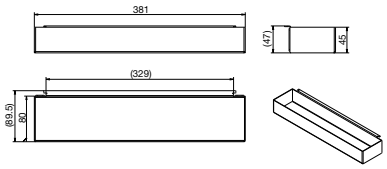

Mala polica

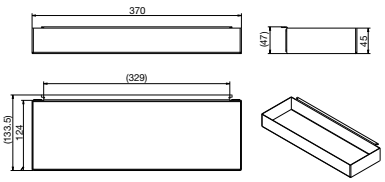

Velika polica

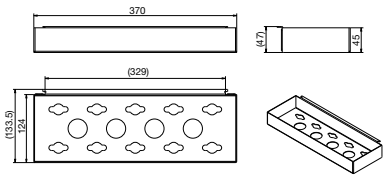

Polica za pribor

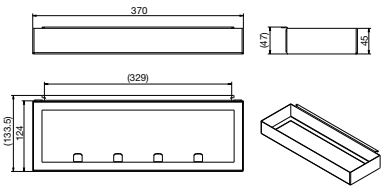

Držač ručnika

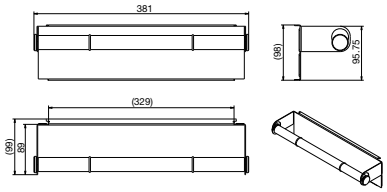

Držač za role

Mala polica

Velika polica

Polica za pribor

Držač ručnika

Držač za role

VAUTH SAGEL

Žičana košara V-S

Napomena:
Korpe se mogu izraditi i u posebnim dimenzijama (samo u kombinaciji s letvicom klizača br. art. 103 356 110).

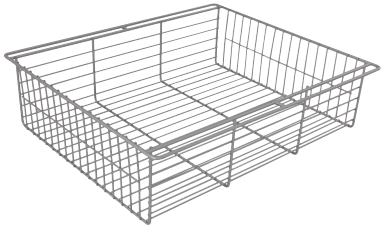

Materijal: čelik
Površinska obrada: srebrno RAL 9006

Br.art	Š x V x D mm	JM	Cena RSD	za
103 378 283 •	390 x 120 x 450	kom	2.791,00	1 kom
103 378 284 •	440 x 120 x 450	kom	2.975,00	1 kom
103 378 285 •	440 x 240 x 450	kom	3.600,00	1 kom
103 378 286 •	540 x 120 x 450	kom	3.390,00	1 kom
103 378 287 •	540 x 240 x 450	kom	4.562,00	1 kom

Grupa proizvoda 300 340

Potrebni dodatni artikli				
Br.art	**Opis**	**JM**	**Cena RSD**	**za**
103 356 110 •	Klizač, 35 x 17 x 420 mm, plastika, srebr.	kom	571,00	1 kom
103 378 280 •	VAUTH-SAGEL kuglini klizač, dužina 450 mm, pocinkovani čelik	GT	1.938,00	1 GT

VAUTH SAGEL

Korpa za veš u kupatilu, koso odrezane

Napomena:
Korpe se mogu izraditi i po posebnim dimenzijama (od 100 kom).

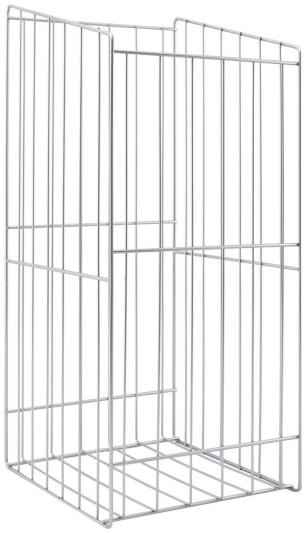

Materijal: čelična žica
Površinska obrada: srebrno RAL 9006

Br.art	Š x V x D mm	JM	Cena RSD	za
103 398 944 •	230 x 360-450 x 280	kom	2.496,00	1 kom
103 378 422 •	244 x 360-450 x 270	kom	2.367,00	1 kom
103 378 420 •	244 x 515-580 x 270	kom	3.153,00	1 kom
103 398 945 •	280 x 360-450 x 280	kom	2.630,00	1 kom
103 378 423 •	294 x 360-450 x 270	kom	2.662,00	1 kom
103 378 421 •	294 x 515-580 x 270	kom	3.358,00	1 kom
103 398 946 •	330 x 360-450 x 280	kom	2.806,00	1 kom
103 398 420 •	390 x 360-450 x 270	kom	2.782,00	1 kom

Grupa proizvoda 300 340

VAUTH SAGEL

Univerzalna korpa

Napomena:
korpe se mogu izraditi i po posebnim dimenzijama (od 100 kom).

Materijal: čelična žica
Površinska obrada: srebrno RAL 9006

Br.art	Š x V x D mm	JM	Cena RSD	za
103 378 402 •	380 x 460 x 380	kom	4.337,00	1 kom
103 378 403 •	380 x 460 x 480	kom	4.378,00	1 kom

Grupa proizvoda 300 340

Univerzalna korpa, koso odrezana

Napomena: korpe se mogu izraditi i po posebnim dimenzijama (od 100 kom).

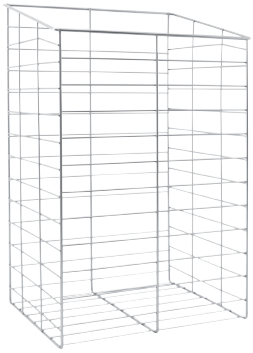

Materijal: čelična žica
Površinska obrada: srebrno RAL 9006

Br.art	Š x V x D mm	JM	Cena RSD	za
103 378 430	275 x 450-495 x 260	kom	2.522,00	1 kom
103 378 431	310 x 450-495 x 260	kom	2.662,00	1 kom
103 378 433	350 x 480-550 x 280	kom	3.872,00	1 kom
103 378 432 •	450 x 380-430 x 290	kom	3.963,00	1 kom

Grupa proizvoda 300 340

Korpa za sredstva za čišćenje Standard

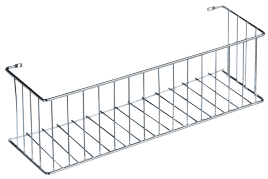

Materijal: čelična žica
Površinska obrada: srebrno RAL 9006

Br.art	Š x V x D mm	JM	Cena RSD	za
103 378 428 •	332 x 100 x 105	kom	991,00	1 kom

Grupa proizvoda 300 340

Nosač korpe

- za jednostavno skidanje i pranje korpi za veš i univerzalnih korpi

Materijal: čelična žica
Površinska obrada: srebrno RAL 9006

Br.art	Širina mm	JM	Cena RSD	za
103 378 425 •	192	kom	509,00	1 kom
103 378 411	220	kom	599,00	1 kom
103 378 426 •	285	kom	599,00	1 kom

Grupa proizvoda 300 340

Nosač za korpe

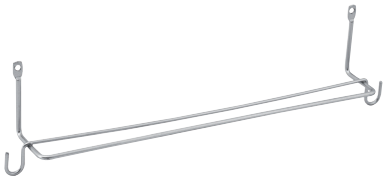

Materijal: čelična žica
Površinska obrada: srebrno RAL 9006

Br.art	Širina mm	Visina mm	JM	Cena RSD	za
103 378 127 •	330	75	kom	746,00	1 kom

Grupa proizvoda 300 340

Nosač s kukicama, 5 kukica

Broj kukica: 5 kukica
Materijal: čelična žica
Površinska obrada: srebrno RAL 9006

Br.art	Širina mm	Visina mm	JM	Cena RSD	za
103 378 129 •	300	55	kom	585,00	1 kom

Grupa proizvoda 300 340

VAUTH SAGEL

Univerzalni držač savitljivih cevi i kablova

- viseće kuke za različite proizvode

Materijal: čelična žica
Površinska obrada: srebrno RAL 9006

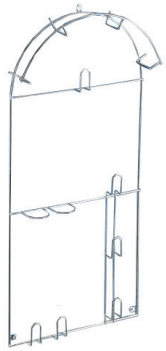

Br.art	Š x V x D mm	JM	Cena RSD	za
103 378 504 •	305 x 658 x 60	kom	4.056,00	1 kom

Grupa proizvoda 300 340

VAUTH SAGEL

Držač savitljivih cevi i kablova

Materijal: čelična žica
Površinska obrada: srebrno RAL 9006

Br.art	Š x V x D mm	JM	Cena RSD	za
103 378 551 •	179 x 110 x 54	kom	582,00	1 kom

Grupa proizvoda 300 340

VAUTH SAGEL

Višenamenska korpa

- pričvršćivanje na unutrašnju stranu vrata ormara

Materijal: čelična žica
Površinska obrada: srebrno RAL 9006

Br.art	Š x V x D mm	JM	Cena RSD	za
103 378 506 •	274 x 858 x 165	kom	2.616,00	1 kom
103 378 123 •	395 x 922 x 175	kom	5.874,00	1 kom

Grupa proizvoda 300 340

VAUTH SAGEL

Nosač za boce

- s drškom za nošenje i nogama
- za 6 boca

Materijal: čelična žica
Površinska obrada: srebrno RAL 9006

Br.art	Š x V x D mm	JM	Cena RSD	za
103 378 811 •	369 x 336 x 210	kom	5.412,00	1 kom

Grupa proizvoda 300 340

VAUTH SAGEL

Žičana rešetka

- pojedinačne veličine rešetki
- spojni delovi izrađeni od plastike
- šarke za pričvršćivanje vijcima ili utiskivanje

Materijal: čelična žica
Površinska obrada: srebrno RAL 9006

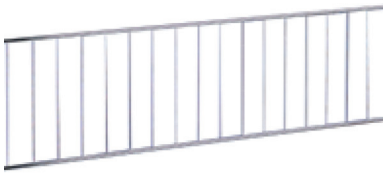

Br.art	Visina mm	Dužina mm	JM	Cena RSD	za
103 378 372 •	80	2110	kom	1.786,00	1 kom
103 378 373 •	120	2110	kom	1.871,00	1 kom
103 378 374 •	160	2110	kom	1.967,00	1 kom
103 378 371 •	200	2110	kom	3.048,00	1 kom

Grupa proizvoda 300 340

Ugaoni konektor

Br.art	Materijal	Površinska obrada	JM	Cena RSD	za
103 378 375 •	plastika	srebrna RAL 9006	kom	2.057,00	100 kom

Grupa proizvoda 300 F59

Srednji spojni deo

Br.art	Materijal	Površinska obrada	JM	Cena RSD	za
103 378 376 •	plastika	srebrna RAL 9006	kom	3.283,00	100 kom

Grupa proizvoda 300 F59

Veznici za korpe

Br.art	Materijal	Površinska obrada	JM	Cena RSD	za
103 378 377 •	plastika	srebrna RAL 9006	kom	3.283,00	100 kom

Grupa proizvoda 300 F59

Pričvrsni držač sa spojnicom

Br.art	Materijal	Površinska obrada	JM	Cena RSD	za
103 378 378 •	plastika	srebrna RAL 9006	kom	1.841,00	100 kom

Grupa proizvoda 300 F59

Pričvrsni držač s tiplom

Br.art	Materijal	Površinska obrada	JM	Cena RSD	za
103 378 379 •	plastika	srebrna RAL 9006	kom	2.582,00	100 kom

Grupa proizvoda 300 F59

Nosač cipela

Napomena:
za pričvršćivanje su potrebna 4 vijka s okruglom glavom od 4 mm.

s pričvrsnim ušicama
Materijal: čelična žica

Br.art	Širina korpusa mm	Širina mm	Površinska obrada	JM	Cena RSD	za
103 378 585	600	557	srebrno RAL 9006 presvučeno plastikom	kom	2.245,00	1 kom
103 378 586 •	800	757	srebrno RAL 9006 presvučeno plastikom	kom	3.112,00	1 kom

Grupa proizvoda YVS

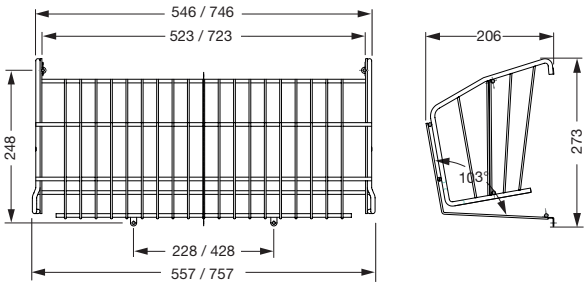

Rešetka za cipele

- montaža pomoću držača za rešetku za cipele (mora se naručiti posebno)
- za debljinu korpusa 16 mm

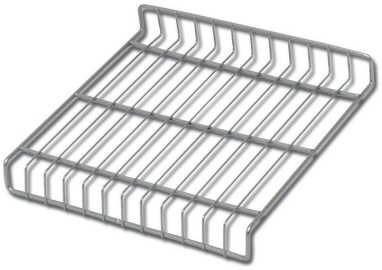

Napomena:
unutrašnja mera korpusa = širina rešetke + 9 mm (2 držača)

Visina: 40 mm
Materijal: čelična žica
Površinska obrada: srebrno RAL 9006 presvučeno plastikom

Br.art	Širina mm	Dubina mm	JM	Cena RSD	za
103 378 590 •	309	280	kom	1.397,00	1 kom
103 378 596 •	359	280	kom	1.558,00	1 kom
103 398 441 •	359	260	kom	1.856,00	1 kom
103 378 591 •	409	280	kom	1.511,00	1 kom
103 378 594 •	459	280	kom	1.616,00	1 kom
103 398 442 •	459	260	kom	1.973,00	1 kom
103 378 595 •	559	280	kom	1.783,00	1 kom
103 378 592 •	659	280	kom	1.888,00	1 kom
103 378 597 •	759	280	kom	2.131,00	1 kom
103 398 443 •	759	260	kom	2.417,00	1 kom
103 378 593 •	859	280	kom	2.113,00	1 kom
103 398 444 •	959	260	kom	3.177,00	1 kom

Grupa proizvoda YVS

Držač za rešetku za cipele

Za fiksiranje rešetke za cipele.

Br.art	Verzija	Materijal	Površinska obrada	JM	Cena RSD	za
103 378 599 •	tiple ø 5 mm	plastika	srebrno	kom	19,11	100 kom

Grupa proizvoda YVS

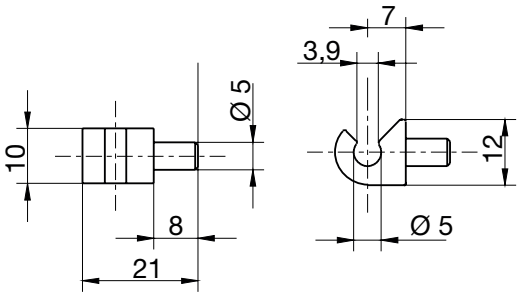

Toplotni štit za peć

- rekonstrukcija peći

Opseg isporuke:
1 okov desno
1 okov levo

Materijal: čelik srebrni

Br.art	Dužina mm	Debljina bočne stranice mm	PJ	JM	Cena RSD	za
103 343 393 •	600	16	1	GT	865,00	1 GT

Grupa proizvoda YVS

OPŠTI USLOVI POSLOVANJA firme Schachermayer d.o.o.
Autoput za Novi Sad 194 d, 11080 Zemun, Srbija,
verzija Maj 2018

1. OPŠTE ODREDBE

1.1. Opšti uslovi poslovanja privrednog društva Schachermayer d.o.o. Beograd (u daljem tekstu Prodavac) sadrže standardne uslove poslovanja sa fizičkim i pravnim licima (u daljem tekstu Kupci), i odnose se na postupak komunikacije, na uslove za obavljanje svih poslovnih transakcija i druga pitanja od interesa za poslovanje između Prodavca i Kupca, u nameri da se obezbedi primena dobrih poslovnih običaja i prakse i fer odnos prema Kupcu.

1.2. Opšti uslovi poslovanja čine sastavni deo svih ponuda i ugovora koji se zaključuju između Prodavca i Kupca.

1.3. Smatra se da Kupac prihvata Opšte uslove poslovanja u trenutku zaključivanja ugovora, odnosno zaključivanjem kupovine (potvrdom naloga).

1.4. Ukoliko se pojedni uslovi u Ugovoru o uslovima i načinu prodaje zaključenog s Kupcem razlikuju od Opštih uslova poslovanja, važeći je Ugovor o uslovima i načinu prodaje.

1.5. Ako je Prodavac sa Kupcem u dužem poslovnom odnosu, ovi uslovi se primenjuju, čak i ako njihovo važenje nije posebno istaknuto.

1.6. Opšti uslovi poslovanja važe za sve dodatne poslove neophodne Prodavcu za ispunjavanje obaveze prema Kupcu.

1.7. Opšti uslovi poslovanja važe za sve naloge, čak i one koji nisu posebno dogovoreni u pismenoj formi.

2. SKLAPANJE POSLOVNOG ODNOSA

2.1. Ponude Prodavca – čak i one na zahtev Kupca – nisu obavezujuće za Kupca, u pogledu u njima utvrđene cene, rokova i načina isporuke. Dostavljene tehničke dokumentacije o proizvodima ili rešenja predložena od strane Prodavca i uzorci su isto tako neobavezujući i informativnog karaktera.

2.2. Po isteku roka naznačenog na ponudi, iste nisu obavezujuće za Prodavca.

2.3. Poslovni odnos se smatra sklopljenim u momentu pismene potvrde ponude odnosno narudžbine Kupca (fax, mail, narudžbenica, webshop).

2.4. U slučaju da potvrđena ponuda od strane Kupca odstupa od njegove narudžbine, važi potvrđena ponuda.

3. UGOVORI

3.1. Prilikom potpisivanja ugovora, Kupac predaje Prodavcu sledeću dokumentaciju:

- Izvod iz sudskog registra ili Rešenje o osnivanju sa svim izmenama i dopunama
- Uverenje o PDV registraciji (ID firme ukoliko Kupac nije PDV obveznik)

3.2. Svako obaveštenje koje ugovorne strane upućuju jedna drugoj biće poslate E-mailom, u pisanoj formi ili Fax-om i isto tako potvrđene.

3.3. U slučaju da jedna od Ugovornih strana promeni adresu sedišta ili isporuke, dužna je da o tome obavesti drugu Ugovornu stranu, u roku od 8 dana od dana promene adrese. Ukoliko to ne učini, sve isporuke će se smatrati uredno izvršenim ukoliko budu isporučene na poslednju poznatu adresu Ugovorne strane, i Prodavac neće snositi dodatne troškove isporuke na novu adresu.

3.4. Prodavac će odobriti kupcu kontrolni kreditni limit, odnosno maksimalni iznos zaduženja kupca u određenom trenutku. Ugovorne strane dogovaraju se oko visine kontrolnog kreditnog limita. Kontrolni kreditni limit određuje se na osnovu ocene kreditne sposobnosti, koju izvodi Schachemayer d.o.o., na osnovu finansijske ocene Kupca i osiguranja potraživanja. Kontrolni kreditni limit je samo smernica za obe ugovorne strane za iznos koji određuje Schachermayer d.o.o., koji takođe ima pravo blokirati/zaustaviti dalju isporuku robe u slučaju ako Kupac prekorači kontrolni kreditni limit i u slučaju ako ne plaća račune u valuti. Kupac se obavezuje da će isporučenu robu plaćati u dogovorenom roku.

3.5. Ukoliko vrednost porudžbine robe po ponudi prelazi iznos limita, kupac je dužan pre potvrde porudžbine da uplati iznos za koji se isti prekoračuje.

3.6. Ukoliko Kupac ne podmiri dugovanja u dogovorenom roku, Prodavac će ga kontuinirano obaveštavati i to:

- pismenim obaveštenjem
- pismenom opomenom
- pismenom opomenom pred tužbu I
- pismenom opomenom pred tužbu II
- pismenom opomenom pred preduzimanje pravnog postupka

3.7. Ukoliko Kupac ne ispuni obavezu plaćanja ni nakon pismene opomene pred preduzimanje pravnog postupka, isti je saglasan da Ugovor o uslovima i načinu prodaje ima snagu završne isprave putem koje će se, u slučaju nepodmirenja obaveze, naplata tj. izvršenje moći sprovesti u izvršnom postupku.

4. PRODAJA ROBE

4.1. Prodaja robe se vrši u sedištu Prodavca u trenutku plaćanja, kad je Kupac fizičko lice.

4.2. U uslovima „prodaje pouzećem“ prodaja robe se vrši prilikom preuzimanja, odnosno uručenja.

4.3. Kada je Kupac pravno lice prodaja robe se vrši na način predviđen ugovorom stranaka ukoliko isti postoji. U suprotnom se primjenjuju uslovi iz Opštih uslova poslovanja.

4.4. Prodavac je izvršio obavezu prodaje robe Kupcu kada mu robu uruči ili preda ispravu kojom se roba može preuzeti.

4.5. Za kupljenu robu Prodavac će kupcu izdati račun - otpremnicu. Kupac je dužan na računu – otpremnici potvrditi preuzimanje robe.

Pravilna i potpuna potvrda prijema robe od strane kupca sadrži: čitko ime i prezime osobe koja preuzima robu, potpis osobe koja preuzima robu i pečat firme ako je pravno lice.

5. PREUZIMANJE ILI SPORUKA ROBE I REKLAMACIJE

5.1. Roba za preuzimanje, za koju se Kupcu izda obaveštenje da je spremna za otpremu, mora se preuzeti u roku od 14 dana, ukoliko to nije drugačije dogovoreno. Ukoliko se to ne izvrši Prodavac ima pravo otpremiti robu na trošak i rizik kupca.

5.2. Kupac je dužan u trenutku preuzimanja robe istu da pregleda. Preuzimanjem robe Kupac potvrđuje da je roba bez materijalnih nedostataka.

5.3. Ako je roba isporučena na adresu Kupca, kupac je dužan prebrojati broj paketa, koleta, paleta i buntova i uporediti sa stanjem na otpremnici. U slučaju neslaganja ili u slučaju vidljivih spoljnjih oštećenja isporučene pošiljke, Kupac je dužan napraviti zapisnik o nedostacima isporuke, isti dati isporučiocu na potpis te dostaviti Prodavcu.

5.4. Kupac je dužan isporučenu robu na uobičajeni način pregledati ili je dati na pregled, čim je to prema redovnom toku stvari moguće, i o vidljivim nedostacima obavestiti Prodavca najkasnije u roku od 8 (osam) dana od dana preuzimanja, inače gubi pravo koje mu po tom osnovu pripada.

5.5. Prodavac će prihvatiti reklamacije na isporučenu robu, kvalitativne i kvantitativne, samo u pismenom obliku u roku od 8 dana od dana preuzimanja robe. Kupac je dužan da u reklamacijskom zapisniku navede tačan broj i datum otpremnice i računa, kako bi se zadovoljili reklamacijski uslovi.

5.6. Nakon isteka reklamacijskog roka od 8 dana, reklamacije se neće uvažiti.

5.7. U slučaju prihvaćene reklamacije o nedostatku/oštećenju robe, prodavac se obavezuje na zahtev i po izboru Kupca:

- zameniti robu sa nedostatkom/oštećenjem istovetnom ispravnom robom,
- vratiti naplaćeni iznos u visini cene koštanja robe sa nedostatkom/oštećenjem, ili
- ukloniti nedostatak o svom trošku.

6. PODELJENE ISPORUKE

6.1. Prodavcu su dopuštene podeljene odnosno delimične isporuke, ukoliko to nije drugačije dogovoreno sa Kupcem.

6.2. Otkazivanje ugovora ili bilo koji drugi način raskida poslovnog odnosa ne utiče na isporuku preostalih delova isporuke, osim ako se u raskidu ugovora to nije izričito naznačilo.

7. ROKOVI ISPORUKE

7.1. Prodavac se obavezuje isporučiti naručenu robu:

- u roku od 3 radna dana od dana narudžbine, ako se roba nalazi na skladištu u Beogradu,
- u roku od 14 radnih dana od dana narudžbine, ako se roba nalazi na skladištu u Linz-u (Austrija)
- u slučaju da se naručena roba ne nalazi ni na jednom skladištu firme Schachermayer ili da naručene količine robe prelaze količine koje se nalaze na skladištu, važe rokovi isporuke od proizvođača (od 4 do 16 nedelja od dana narudžbine).

7.2. Rok isporuke robe počinje da teče od dana prijema pismene potvrde ili narudžbine od strane Kupca.

7.3. U slučaju dogovorene isporuke na adresu kupca, Prodavac se obavezuje isporučivati robu po paritetu FCO-Kupac, ako je vrednost jedne isporuke veća od 7.000,00 RSD bez poreza, a ako je vrednost jedne isporuke manja od navedenog iznosa, Prodavac će zaračunati transportne troškove, koji će biti istaknuti na računu.

8. VIŠA SILA

8.1. Za vreme trajanja više sile obaveze obe ugovorne strane miruju. Viša sila predstavlja nepredviđen ili neminovan događaj vanredne prirode do kojeg je došlo nakon sklapanja i stupanja ovog ugovora na snagu (zemljotresi, rat, poplave, požari, vanredna stanja...).

8.2. Višom silom smatra se (i) bilo koja okolnost koju Poslovni partner ili njen zastupnik ili ugovarač ne mogu razumno nadgledati, ili/i bilo koji zahtev za postupanjem u skladu sa bilo kojim zakonom, propisom ili odredbom ili bilo kojom odredbom, zahtevom ili molbom bilo kog međunarodnog ili nacionalnog organa, lučke vlasti, lokalnog ili drugog organa ili agencije ili bilo kog organa ili osobe, koja tvrdi da je ili da deluje za takav organ ili agenciju ili bilo koju korporaciju koja je direktno ili indirektno pod nadzorom bilo kog gore pomenutog organa.

8.3. Ni Schachermayer d.o.o., ni bilo koja druga članica grupe Schachermayer G.m.b.H., nije odgovorna za bilo koje neispunjavanje svojih obveza iz Ugovora, ako bi ispunjenje odložila, kočila, ometala, ograničila ili sprečila u slučajevima navedenih u članu 8.1. i 8.2.

8.4. Ugovorna strana, koja ne može da izvršava svoje obaveze usled više sile, dužna je da drugu ugovornu stranu obaveštava o vrsti više sile u primerenom vremenu, kao i o eventualnim posledicama za izvršavanje ugovora. Ako obaveštenje nije poslato, mora se podmiriti šteta koja proizlazi iz toga.

8.5. Ovaj ugovor može da raskine ugovorna strana koja više ne bi imala interesa zbog dugotrajne više sile, pod uslovom da viša sila traje duže od 90 dana.

9. ODGOVORNOST I ISKLJUČENJE ODGOVORNOSTI PRODAVCA

9.1. Za robu koju isporuči Prodavac, a podleže garanciji, važe garantni uslovi koji su priloženi uz svaki pojedinačni artikal.

9.2. Prodavac odgovara i za pravne nedostatke prodate robe i dužan je štititi Kupca od prava i zahteva trećih lica kojima bi njegovo pravo bilo isključeno ili suženo.

9.3. Do predaje robe Kupcu rizik slučajne propasti ili oštećenja stvari snosi Prodavac, a sa predajom robe rizik prelazi na Kupca.

9.4. Schachermayer d.o.o. zadržava pravo na promenu tehničkih podataka i ne garantuje potpunu podudarnost slika i stvarnog izgleda . Slike, opisi i dimenzije artikala u katalozima, lecima i drugim javnim štampanim i elektronskim izdanjima, mogu odstupati od istih u stvarnosti u okviru uobičajenih trgovačkih tolerancija.

9.5. Prodavac ne preuzima garanciju za odstupanje nijanse boje artikla koja je zavisna od proizvodnje ili materijala.

9.6. Ako je kupac dobio uzorak artikla, tada kvalitet isporučenog artikla, treba da odgovara uzorku.

9.7. Garancijske izjave od proizvođača, čak i ako su dalje prosleđene od Prodavca, mogu se potraživati samo od proizvođača.

10. POVRAT ROBE

10.1. Povrat robe koja nije predmet reklamacije, a koja je sa skladišta u Srbiji, moguće je izvršiti isključivo uz prateći dokument Kupca sa svim elementima u skladu sa Zakonom o PDV-u.

10.2. Ukoliko Kupac ne dostavi dokumenat uz robu koju vraća Prodavac će sprovesti u skladu sa Članom 43 Zakona o PDV-u obračun u ime Kupca i smatra se da je Kupac saglasan da Prodavac sprovede ovaj obračun. Roba će biti preuzeta isključivo uz potpisan i overen dokument iz tačke 10.1.

10.3. Gore navedeni povrat Prodavac prihvata samo ako pregledom utvrdi da su artikli kompletni (sadrže sve delove) i u ispravnom stanju.

10.4. Artikle izrađene po zahtevu kupca (u poslovnom žargonu Prodavca KB artikli, označeni na računima sa “ * ”) koji se poručuju direktno od proizvođača nije moguće vratiti.

11. CENE

11.1. Za sve kupce važe jedinstvene cene koje se formiraju u skladu sa Pravilnikom o formiranju cena.

11.2. Cene su u dinarima (RSD) sa obaveznom naznakom da li su to maloprodajne cene sa uračunatim PDV-om ili veleprodajne cene bez uračunatog PDV-a.

11.3. Izuzetno, ugovorne strane mogu zaključivanjem ugovora utvrditi drugačije cene, dodatne pogodnosti, rabate i druge uslove prodaje.

11.4. Prodavac se zbog velikog asortimana robe ne obavezuje obavestiti kupca o nastalim promenama cena.

12. USLOVI PLAĆANJA

12.1. Plaćanje robe se vrši isljučivo u dinarima (RSD), osim kod ino plaćanja, kada ino Kupac uplatu vrši na devizni račun Prodavca.

12.2. Kupac fizičko lice, dužan je platiti robu u trenutku preuzimanja robe od Prodavca, odnosno prilikom dostave od strane prevoznika u uslovima „plaćanje pouzećem“.

12.3. Kod uslova prodaje „plaćanje pouzećem“ roba se naplaćuje prilikom uručenja, osim ako je to drugačije dogovoreno.

12.4. Kad je Kupac fizičko lice, plaćanje se vrši gotovinom, kreditnom karticom ili čekovima građana.

Kad je Kupac pravno lice, plaćanje se vrši, preko tekućeg računa na način određen ugovorom stranaka.

12.5. Za Kupce (pravna lica) koji se po prvi put pojavljuju kao Kupac i za koje se ne može očekivati kontinuitet saradnje, uobičajeni način plaćanja je predračunski.

12.6. Prodavac se obavezuje Kupcu izdati račun, bez obzira da li je fizičko ili pravno lice. Kada je Kupac fizičko lice nije obavezno sastavljanje ugovora kao kod Pravnih lica. Ukoliko između navedenih Poslovnih saradnika nije potpisan ugovor, do momenta potpisivanja ugovora svaki izdati račun ima važnost ugovora.

12.7. Sa kupcima kod kojih je verovatan kontinuitet saradnje, odnosno postoji određeni ekonomski interes, zaključuje se Ugovor o uslovima i načinu prodaje, kako bi se definisali svi relevantni uslovi prodaje / saradnje. Rok za plaćanje počinje da teče sa danom izdavanja računa.

12.8. Kupac pri kašnjenju u plaćanju dužan je da nadoknadi Prodavcu sve troškove nastale istim, kao i pripadajuću zakonsku zateznu kamatu u skladu sa propisima.

U slučaju da Kupac pravno lice na dan uplate ima otvorenih stavki van valute Prodavac će zatvarati račune po starosti.

13. ODOBRENJA

13.1. Za umanjenje vrednosti računa zbog uplate sa casa scontom, dodatnog rabata ili zbog oštećenja robe Kupcu se ispostavlja Odobrenje.

13.2. Svaki kupac je dužan po prijemu odobrenja, da jedan primerak potpiše, overi i vrati zbog ispravke PDV-a.

14. RASKID UGOVORA ZBOG NEISPUNJAVANJA OBAVEZA

14.1. Kada Kupac, koji je fizičko lice ne izvrši svoju obavezu, Prodavac ima pravo zahtevati ispunjenje nastale obaveze sudskim putem.

14.2. Kada Kupac, koji je pravno lice, ne izvrši svoju obavezu Prodavac ima pravo:

- zahtevati ispunjenje nastale obaveze sudskim putem,
- odrediti naknadni rok za ispunjenje nastale obaveze ili
- raskinuti ugovor.

14.3. Prodavac ima pravo raskinuti ugovor sa Kupcem kada Kupac ne izvrši svoju ugovorenu obavezu u predviđenom roku, ili pre isteka roka za ispunjenje obaveze ako je očito da Kupac neće ispuniti svoju obavezu iz ugovora.

14.4. Ako nakon sklapanja ugovora nastupe okolnosti koje otežavaju ispunjenje obaveze jedne strane, ili ako se zbog njih ne može ostvariti svrha ugovora, a u jednom i u drugom slučaju u toj meri da je očito da ugovor više ne odgovara očekivanjima ugovornih strana i da bi po opštem mišljenju bilo nepravično održati ga na snazi takav kakav je, strana kojoj je otežano ispunjenje obaveze, odnosno strana koja zbog promenjenih okolnosti ne može ostvariti svrhu ugovora može zahtevati da se ugovor raskine.

14.5. Raskid ugovora ne može se zahtevati ako je strana koja se poziva na promenjene okolnosti bila dužna u vreme sklapanja ugovora da uzme u obzir te okolnosti ili ih je mogla izbeći ili savladati.

14.6. Strana koja zahteva raskid ugovora ne može se pozivati na promenjene okolnosti koje su nastupile nakon isteka roka određenog za ispunjenje njene obaveze.

14.7. Ugovor se neće raskinuti ako druga strana ponudi ili pristane da se odgovarajući uslovi ugovora pravično izmene.

14.8. Kada je ispunjenje ugovorne obaveze jedne strane postalo nemoguće zbog više sile za koji nije odgovorna ni jedna ni druga strana, gasi se obaveza druge.

15. ZAVRŠNE ODREDBE

15.1. Sva pitanja koja nisu regulisana Opštim uslovima poslovanja regulišu se ugovorom stranaka i zakonom koji reguliše predmetna pitanja.

15.2. Opšti uslovi poslovanja će se objaviti na način dostupan Kupcu u elektronskoj i pisanoj formi od strane Prodavca.

15.3. U slučaju spora u vezi tumačenja, primene, pravdanja, trajanja, punovažnosti ili posledica Opštih uslova poslovanja ugovorne strane će pokušati spor rešiti sporazumnim putem. U suprotnom, nadležan je Privredni sud u Beogradu.

15.4. Opšti uslovi poslovanja stupaju na snagu i primenjuju se danom donošenja.

16. PRIVATNOST PODATAKA + NEWSLETTER

16.1. Štitimo podatke naših klijenata veoma ozbiljno. Za sve informacije o zaštiti podataka pogledajte našu politiku privatnosti, dostupnu na www.schachermayer.at/datenschutz .

16.2. Za dobijanje našeg newslettera - ako po sredi nije poslovni odnos – saglasnost je neophodna, koja se može dati klikom na odgovarajuće polje za potvrdu. Ova saglasnost može se u svako doba poništiti u pisanoj formi putem e-maila, faksa, onlajn obrasca ili pismenim kontaktnim informacijama navedenim u zaglavlju Uslova i odredbi.

Schachermayer d.o.o. Beograd
RS-11080, Zemun
Autoput za Novi Sad 194 D
T. 011 748 03 78
Radno vreme: ponedeljak - petak 8:00 - 16:00

SCH Internacionalno

Mađarska - Češka Republika - Slovenija - Slovačka Republika- Austrija - Poljska - Bosna i Hercegovina - Rumunija - Srbija - Italija - Nemačka

schachermayer

www.schachermayer.rs
E. info@schachermayer.rs